JAY®

JAY POSITIONING SUPPORTS

JAY Positioning Supports EN

Owner's Manual

Important Consumer Information.
NOTE: This manual contains important instructions that must be passed on to the user of this product. Please do not remove this manual before delivery to the end user.
SUPPLIER: This manual must be given to the user of this product.
USER: Before using this product, read this entire manual and save for future reference.
WARRANTY REGISTRATION: To validate the warranty on this product, please complete and return the postcard attached to the enclosed instruction and warranty booklet.

JAY Positionierungshilfen DE

Benutzerhandbuch

Wichtige Informationen.
HINWEIS: Dieses Handbuch enthält wichtige Informationen, die an den Benutzer dieses Produkts weitergeleitet werden müssen. Bitte entfernen Sie dieses Handbuch vor der Auslieferung an den Endbenutzer nicht.
FACHHÄNDLER: Dieses Handbuch muss dem Benutzer des Produkts ausgehändigt werden.
BENUTZER: Vor dem Gebrauch des Produkts lesen Sie bitte das gesamte Handbuch, und bewahren Sie es für zukünftigen Bedarf auf.
GARANTIEREGISTRIERUNG: Damit die Garantie für dieses Produkt gültig wird, bitte die Postkarte in der beiliegenden Betriebs- und Garantieanleitung ausfüllen und an uns zurücksenden.

JAY supports de positionnement FR

Manuel d'utilisation

Informations importantes pour l'utilisateur.
REMARQUE : ce manuel comporte d'importantes informations à transmettre impérativement à l'utilisateur du produit. Veuillez ne pas retirer ce manuel avant la livraison à l'utilisateur final.
REVENDEUR : Ce manuel doit être remis à l'utilisateur du produit.
UTILISATEUR : Avant d'utiliser votre produit, lisez attentivement ce manuel dans son intégralité et conservez-le pour pouvoir vous y référer ultérieurement.
ENREGISTREMENT DE GARANTIE : Pour valider la garantie de ce produit, veuillez remplir et renvoyer la carte d'enregistrement que vous trouverez dans le manuel et le livret de garantie.

245889 Rev. G

JAY®

JAY POSITIONING SUPPORTS

JAY supporti per il posizionamento IT

Manuale d'uso

Importanti informazioni per l'utente.
NOTA: Questo manuale contiene importanti istruzioni che devono essere comunicate all'utente di questo prodotto. Si prega di non rimuovere il manuale prima della consegna all'utente.
RIVENDITORE: Questo manuale va consegnato all'utente del prodotto.
UTENTE: Prima di usare il prodotto, leggere attentamente tutte le sezioni del manuale e conservarlo per riferimento futuro.
GARANZIA: Per la garanzia di questo prodotto, si prega di conservare la prova d'acquisto del prodotto.

JAY Positioning Supports NL

Bruksanvisning

Belangrijke informatie voor consumenten.
OPMERKING: Deze gebruikershandleiding bevat belangrijke instructies die aan de gebruiker van dit product moeten worden doorgegeven. Verwijder deze gebruikershandleiding niet voordat het product aan de eindgebruiker is geleverd.
LEVERANCIER: Deze gebruikershandleiding moet aan de gebruiker van dit product worden gegeven.
GEBRUIKER: Lees voordat u het product gebruikt, deze gebruikershandleiding helemaal door. Bewaar de handleiding goed, zodat u hem in de toekomst ook kunt nalezen.
REGISTRATIE VAN GARANTIE: Om de garantie op dit product geldend te maken, vragen wij u de antwoordkaart die is aangehecht aan het bijgesloten instructie- en garantieboekje, volledig in te vullen en naar ons terug te sturen.

ENGLISH **4**
WARNINGS 4
ASSESSMENT AND SIZING 5
INSTALLATION 6
WARRANTY 21

DEUTSCH **22**
WARNUNGEN 22
BEURTEILUNG UND ABMESSUNG 23
MONTAGE 24
GARANTIE 39

FRANÇAIS **40**
AVERTISSEMENTS 40
ÉVALUATION, MESURES ET DIMENSIONS 41
INSTALLATION 42
GARANTIE 57

ITALIANO **58**
AVVERTENZE 58
VALUTAZIONE E MISURE 59
INSTALLAZIONE 60
GARANZIA 75

NEDERLANDS **76**
WAARSCHUWINGEN 76
BEOORDELING EN AFMETING 77
MONTAGE 78
GARANTIE 93

SHIPPING:
Check all parts are free from shipping damage. In case of damage DO NOT use. Contact Sunrise Medical or your supplier for further instructions.

⚠ WARNING!

The products described in this manual were designed to be fitted and installed exclusively by:
- An authorized Sunrise Medical supplier.
- A qualified and competent healthcare professional who has undergone appropriate certified training by either Sunrise Medical or their approved supplier.

THE JAY POSITIONING SUPPORTS INTENDED USE:

The Jay Positioning Supports are intended to provide additional support for a wide variety of wheelchair users.

⚠ WARNING!

Any application other than positioning a person in a wheelchair where its failure could result in injury is a misuse of these products and it is not safe.

Maximum User Weight.
Because the harnesses can be installed onto a wide range of wheelchairs, the harness maximum user weight is equal to the maximum user weight of the wheelchair to which it is fitted.

Intended Lifetime.
The intended lifetime of this product is 5 years.

⚠ WARNING!

Positioning belts and trunk supports should only be used to help support the user's posture.

⚠ DANGER!
- Risk of chest compression or suffocation!
- Do not use any trunk support or chest harness without stabilizing the pelvis.
- Ensure that the user cannot slide down out of the seating system.

NOTE: The use of a JAY contoured cushion may help prevent the user from sliding in the seat.

Word	Definition
⚠ **DANGER!**	Advice to the user of potential risk of serious injury or death if the advice is not followed.
⚠ **WARNING!**	Advice to the user of a risk of injury if the advice is not followed.
⚠ **CAUTION!**	Advice to user that potential damage to equipment may occur if the advice is not followed.
NOTE:	General advice or best practice.
	Reference To Additional Documentation

⚠ WARNING!

- Any belt, harness or support strap must not interfere with breathing.
- Any belt, harness or support strap may alter the person's seating position.
- It is crucial that users at risk of skin breakdown are regularly checked for skin integrity.
- Employ an appropriate pressure relief regime.
- A risk assessment is recommended to determine If the user can perform pressure relief activities independently, if not a caregiver/clinician must carry out this task.

⚠ WARNINGS FOR TRANSPORTATION

- Jay Positioning belts, harnesses and shoulder straps were designed for positioning, not to be used as transportation safety belt!
- JAY POSITIONING BELTS, HARNESSES, AND SHOULDER STRAPS may be used while in transit, but are not crash tested or approved to provide protection during a crash.
- When traveling in a motor vehicle, only use these positioning supports in combination with restraints that have been transit tested in accordance with SAE J2249 and/or ANSI/RESNA WC/20.

HYGIENE MEASURES WHEN BEING RE-USED:
Prior to the wheelchair being re-used, it must be carefully prepared. All surfaces which come into contact with the user must be treated with a disinfection spray.

To do this, you must use a disinfectant as authorised/ recommended in your country, for rapid alcohol-based disinfection for medical products and medical devices, which must be disinfected quickly.

Please be aware of the manufacturer's instructions for the disinfectant you are using.

In general, a complete disinfection cannot be guaranteed on seams. We therefore recommend that you dispose of seat and back slings to avoid micro-bacterial contamination with active agents according to your local infection protection law.

CONDITIONS FOR SAFE STORAGE
- Products should be stored in a dry place: at 20 – 75% Relative Humidity.
- Protect from direct sunlight and dust for long periods.
- Away from direct heat and at a temperature between 5°C (40°F) to 40°C (104°F)
- Position and stack the packaged products according to the "this side up" arrows on the packaging.
- If a package is high and narrow and therefore potentially unstable, ensure it is well secured on the pallet or in the racking, to prevent it from falling down.
- Do not stack anything on top of the packaged products when the "do not stack" mark on the packaging is shown.
- Product should never be stored outside and subject to the elements.

ASSESSMENT:

⚠ WARNING!

An appropriate clinical assessment by a clinician or qualified wheelchair professional is highly recommended to guarantee safety and correct clinical usage.

CLIENT MEASUREMENTS:

Fig.1.0 shows a series of standard measurements.
It is the clinician/wheelchair professionals responsibility to make the appropriate measurements relevant to the product to be used. This is essential to ensure client safety and that the correct size is ordered.

Fig. 1.0

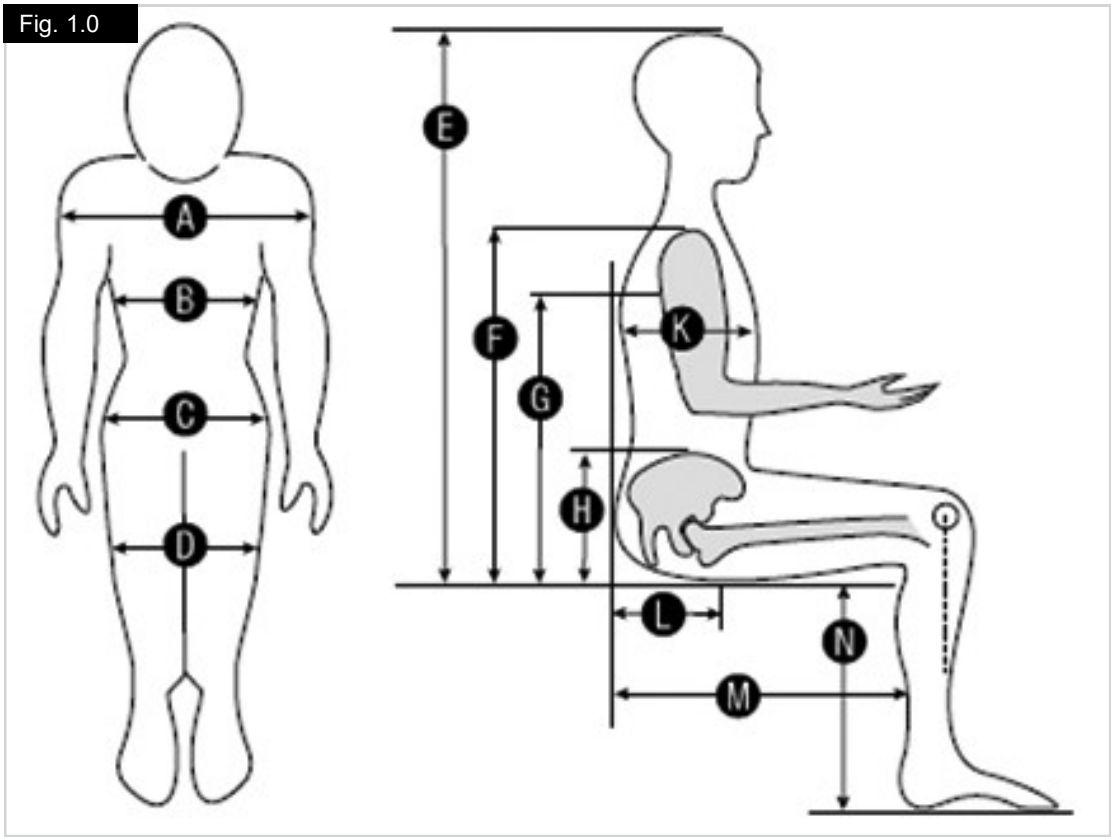

A. Shoulder Width.
B. Chest Width.
C. Hip Width.
D. Width at the Knee.
E. Seat to Top of Head.
F. Seat to Top of Shoulder.
G. Seat to Axilla.
H. Seat to Pssis.
I. Not Used
J. Not Used
K. Chest Depth.
L. Back to Anterior of Seat Bones, (Ischial Tuberosity)
M. Seat Depth.
N. Seat to Footplate.

INSTALLATION:

When assessing posture in terms of seating, always begin with the pelvis.

PELVIC POSITIONING:

Pelvic Area Shaded, (Fig.2.0).

Fig. 2.0

Two Point Pelvic Positioning Belts.

- Two Point Belt Push Button, (Fig.3.0).
- Two Point Belt Side Release, (Fig.4.0).

Four Point Pelvic Positioning Belts.

- Four Point Belt Push Button, (Fig.5.0).
- V Contour Belt Push Button, (Fig.6.0).

J2 DC CUSHION COMPONENTS

Fig. 3.0

Fig. 4.0

Fig. 5.0

Fig. 6.0

PELVIC BELT INSTALLATION:

Pelvic belts can be installed in different ways according to user's seating system, wheelchair type and hardware used.

Belt Anchors.

All JAY positioning belts include belt anchors for attachment, (Fig.7.0).

Fig. 7.0

⚠ WARNING!

The products described below must be fitted and installed exclusively by:

- An authorized Sunrise Medical supplier.
- A qualified and competent healthcare professional who has undergone appropriate certified training by either Sunrise Medical or their approved supplier.
- Never place a pelvic belt, or positioning support across the waist or abdomen.

Initial Considerations.

Angles of attachment.

The angle that the pelvic belt is mounted to the wheelchair has a direct impact on the pull angle on the pelvis.

A 60° attachment angle to the seat rail positions the pelvic belt anterior and inferior to the axis, which reduces the tendency of the user with a posterior pelvic tilt to slide under the belt.

A 45° attachment angle on the back post encourages a posterior pelvic tilt, which assists in positioning users with an anterior pelvic tilt.

Fig. 8.0

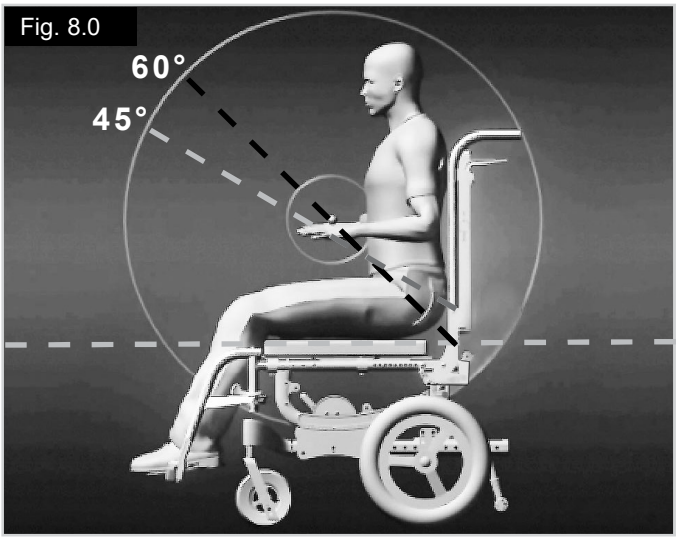

INSTALLATION PROCEDURE

Two Point Pelvic Belt, (Fig.9.0).

1. Locate desired attachment point.
2. Attach the belt hardware to the wheelchair frame.
3. Consider the user's position to determine the ideal angle for attachment and position the belt on the centre of the pelvis.
4. Thread the webbing end through the belt mount.

Fig. 9.0

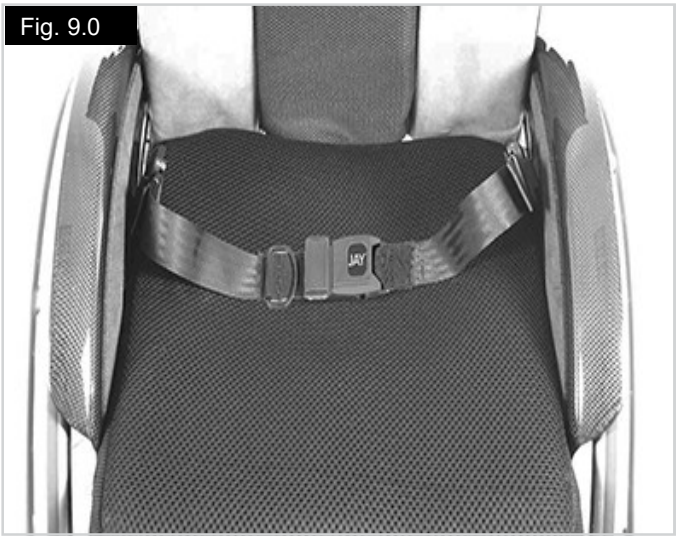

Four Point Pelvic Belt, (Fig.10.0).

A. Main Straps, (Fig.11-12).
B. Secondary Straps, (Fig.11-12).

3. Follow the installation steps described in the previous Two Point Pelvic Belt paragraph, to attach the main straps of the pelvic belt.
4. Attach the secondary straps to the chair so that they anchor the primary straps.
5. Tighten secondary straps to prevent movement of the primary straps.

SAFETY:

For both types of belt, when the installation is finished, carry out the following procedure to ensure that the user is appropriately and safely positioned:

1. Check if the user is sitting comfortably.
2. Check if there are any areas of irritation. This usually manifests as a reddening of the skin especially in soft tissue.
3. Check that the user does not slide down through the belt, if they do, adjust the belt as required. If the user still slides under the belt and the belt is a two point model, asses if there is a need for the four point belt, this will provide additional security and adjustment.
4. Check if the pelvic belt mounting hardware is interfering with any other positioning accessories/devices on the wheelchair and reposition it if necessary.

Fig. 10.0

Fig. 11.0

Fig. 12.0

ANTERIOR TRUNK SUPPORTS INSTALLATION:

*** Measurements = mm and (inches). Measurements may vary slightly due to binding finish**

Fig. 13.0

Classic Style.

Classic Dimensions*								
	A	**B**	**C**	**D**	**E**	**F**	**G**	**H**
Early Intervention	248 (9.75)	76 (3)	51 (2)	133 (5.25)	76 (3)	76 (3)	25 (1)	165 (6.5)
X-S	318 (12.5)	89 (3.5)	51 (2)	191 (7.5)	89 (3.5)	76 (3)	51 (2)	191 (7.5)
S	381 (15)	114 (4.5)	51 (2)	229 (9)	102 (4)	102 (4)	51 (2)	216 (8.5)
M	482 (19)	140 (5.5)	51 (2)	280 (11)	127 (5)	127 (5)	76 (3)	241 (9.5)
L	572 (22.5)	165 (6.5)	51 (2)	330 (13)	152 (6)	152 (6)	89 (3.5)	267 (10.5)
XL	572 (22.5)	165 (6.5)	64 (2.5)	356 (14)	178 (7)	178 (7)	114 (4.5)	292 (11.5)

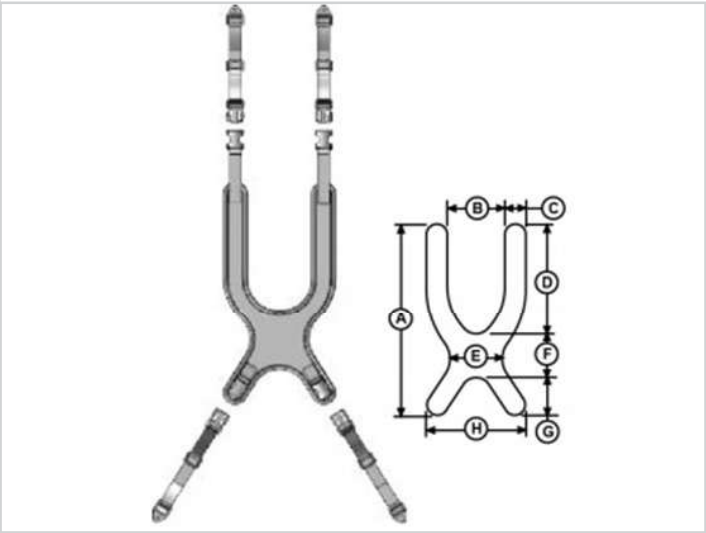

Strap Positioner, (Fig.14.0).
This accessory is sold separately.

Fig. 14.0

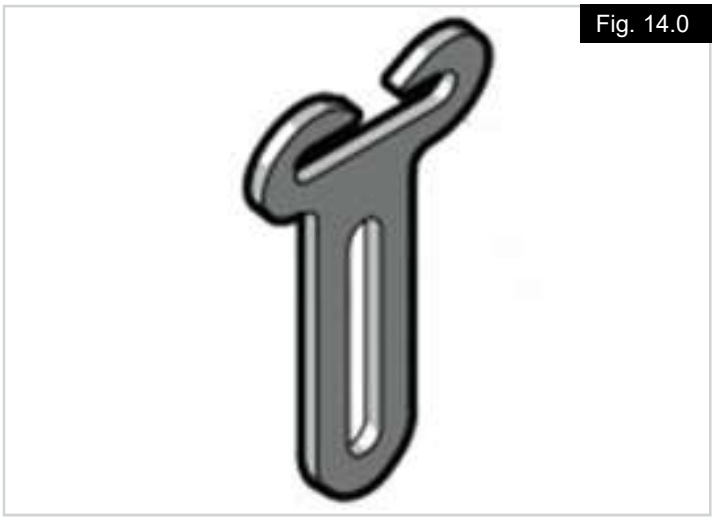

Fig. 15.0

*** Measurements = mm and (inches). Measurements may vary slightly due to binding finish**

Contour Style.

Contour Dimensions*								
	A	B	C	D	E	F	G	H
Early Intervention	248 (9.75)	76 (3)	45 (1.75)	133 (5.25)	25 (1)	89 (3.5)	38 (1.5)	165 (6.5)
X-S	318 (12.5)	89 (3.5)	51 (2)	191 (7.5)	25 (1)	89 (3.5)	38 (1.5)	191 (7.5)
S	381 (15)	114 (4.5)	51 (2)	229 (9)	25 (1)	102 (4)	51 (2)	216 (8.5)
M	470 (18.5)	140 (5.5)	51 (2)	280 (11)	25 (1)	127 (5)	64 (2.5)	241 (9.5)
L	572 (22.5)	165 (6.5)	51 (2)	330 (13)	38 (1.5)	152 (6)	89 (3.5)	267 (10.5)
XL	572 (22.5)	165 (6.5)	64 (2.5)	356 (14)	38 (1.5)	178 (7)	114 (4.5)	292 (11.5)

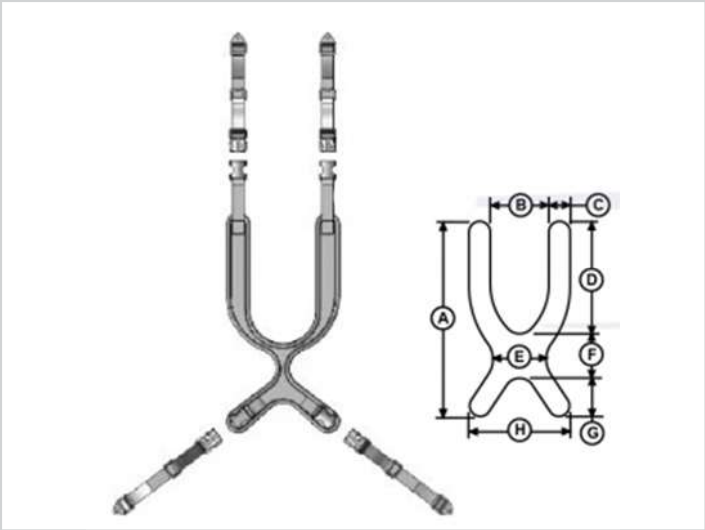

Fig. 16.0

*** Measurements = mm and (inches). Measurements may vary slightly due to binding finish**

Back Pack Style.

Back Pack Dimensions*		
	A	B
S 305 (12)	305 (12)	51 (2)
L 457 (18)	457 (18)	51 (2)

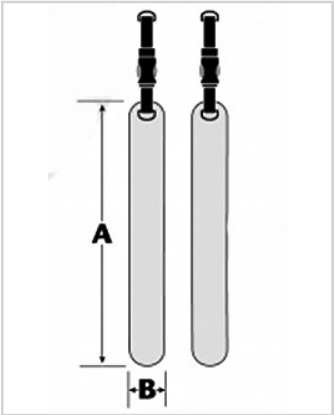

Fig. 17.0

*** Measurements = mm and (inches). Measurements may vary slightly due to binding finish**

Centre Opening Style.

Centre Opening Dimensions*			
	A	**B**	**C**
Early Intervention	248 (9.75)	178 (7)	127 (5)
X-S	280 (11)	203 (8)	147 (5.75)
S	311 (12.25)	229 (9)	165 (6.5)
M	362 (14.25)	280 (11)	248 (9.75)
L	394 (15.5)	292 (11.5)	248 (9.75)
XL	445 (17.5)	324 (12.75)	254 (10.0)

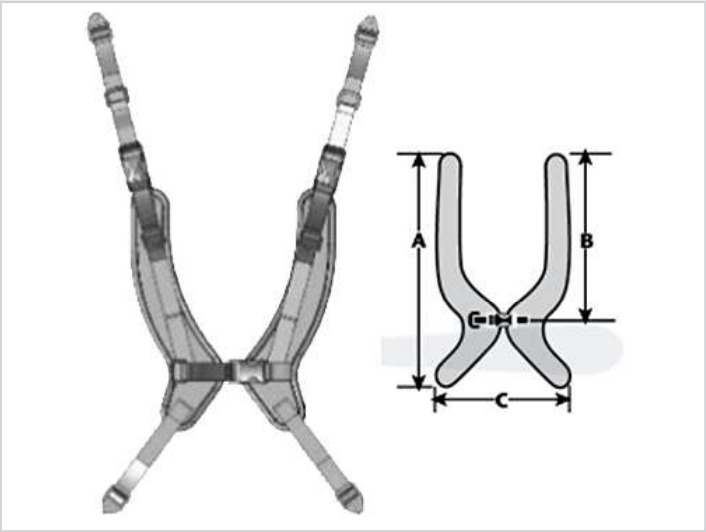

Technical Notes:

- Adjustable buckle closure provides quick user access.
- Available in structured construction only.
- Four point attachment provides independent tension adjustment.

*** Measurements = mm and (inches). Measurements may vary slightly due to binding finish**

Fig. 18.0

Zipper Opening Style.

Zipper Opening Dimensions*								
	A	B	C	D	E	F	G	H
S	381 (15.0)	114 (4.5)	51 (2)	229 (9)	102 (4)	102 (4)	51 (2)	216 (8.5)
M	482 (19.0)	140 (5.5)	51 (2)	280 (11)	127 (5)	127 (5)	76 (3)	241 (9.5)
L	572 (22.5)	165 (6.5)	51 (2)	330 (13)	152 (6)	152 (6)	89 (3.5)	267 (10.5)
XL	572 (25.5)	165 (6.5)	64 (2.5)	356 (14)	178 (7)	178 (7)	114 (4.5)	292 (11.5)

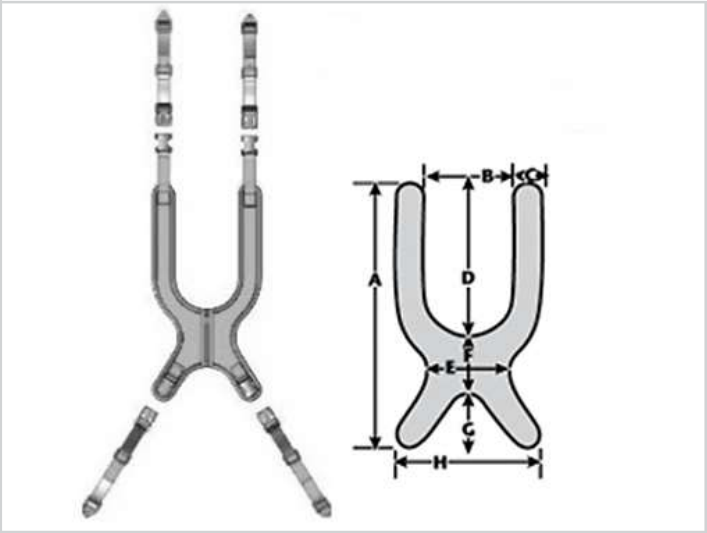

Technical Notes:

- Zipper closure provides quick user access.
- Breathable fabric and machine washable.
- Dynamic construction provides support and allows limited range of movement.

*** Measurements = mm and (inches). Measurements may vary slightly due to binding finish**

Fig. 19.0

Trunk Strap Style.

Trunk Strap Dimensions*		
	A	B
X-S	76 (3)	203 (8)
S	76 (3)	254 (10.0)
M	76 (3)	305 (12)
L	102 (4)	356 (14)
XL	102 (4)	406 (16)

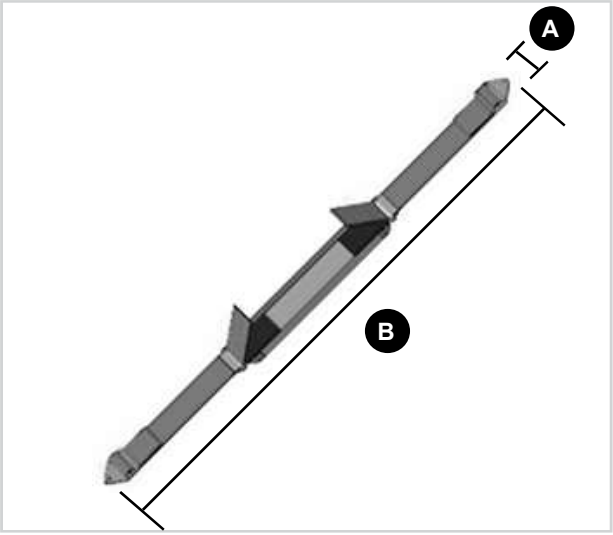

Technical Notes:

- Mounts to backrest with strap anchors.
- Anterior Velcro and “D” ring closure provide quick user access.

*** Measurements = mm and (inches). Measurements may vary slightly due to binding finish**

Fig. 20.0

“Y” Style Shoulder Straps.

“Y” Style Dimensions*			
	A	B	C
Early Intervention	381 (15.0)	178 (7)	45 (1.75)
S	482 (19.0)	203 (8)	51 (2)
M	559 (22)	229 (9)	57 (2.25)
L	635 (25)	280 (11)	64 (2.5)

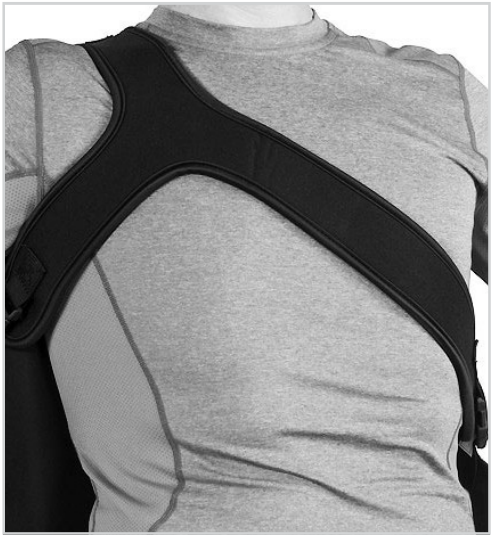

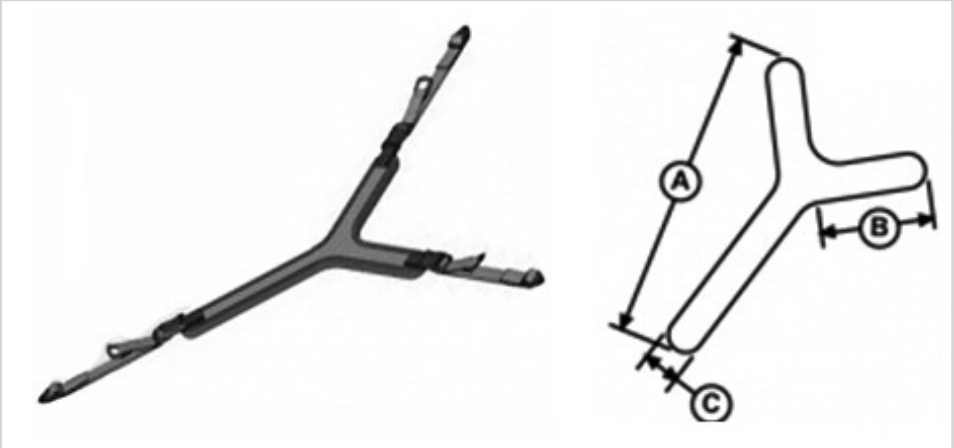

INSTALLATION REQUIREMENTS

To be able to mount any anterior trunk support / shoulder harness you have to ensure that the following are in place:

- A wheelchair with a solid backrest set approximately at shoulder height.
- An installed pelvic belt.

⚠ WARNING!

The products described below must be fitted and installed exclusively by:

- An authorized Sunrise Medical supplier.
- A qualified and competent healthcare professional who has undergone appropriate certified training by either Sunrise Medical or their approved supplier.
- Never use anterior trunk supports without stabilizing the pelvis.
- Always use a properly installed pelvic belt.

Installation steps

1. Fitting and installation should be performed with the user sitting in the wheelchair.
2. If the user is not using any pelvic belt: Seat the user in the wheelchair and install the pelvic belt according to the previous instructions of this manual, (pages 9 and 10). Define which shoulder harness type is suitable for the user.
3. The following types are available:
   i. Classic Style – for optimal distribution of support and maximum stability.
   ii. Contour Style - for women or individuals who want to limit the amount of contact area between the harness and the body.
   iii. Zipper Open - to aid in frequent transfers and ease of removal.
   iv. Adjustable Stretch, Centre Opening - to aid in frequent transfers and provide a more precise fit.
   v. Trunk Strap - to increase range of motion when shoulder rotation and reaching are required.
   vi. Y-Style - for increased range of motion for one arm while providing optimal support.
   vii. Backpack Style – for maximum shoulder retraction and minimal chest contact.
4. Place the desired anterior trunk support /shoulder harness on chest with upper straps over the backrest.
5. Position straps between neck and shoulder joint.

Top Straps

i. Adjust each shoulder strap for comfortable fit according to the user's shoulder width and sitting position.

ii. Attach to the solid backrest using the fasteners/strap positioners, (sold separately from harness).

Lower Straps

iii. Identify optimal position for the lower straps on the backrest without interfering with other positioning devices (lateral supports, etc.).

iv. Install end mounting between the top of the pelvis and the seat, (Fig.21.0).

v. Attach using the fasteners supplied.

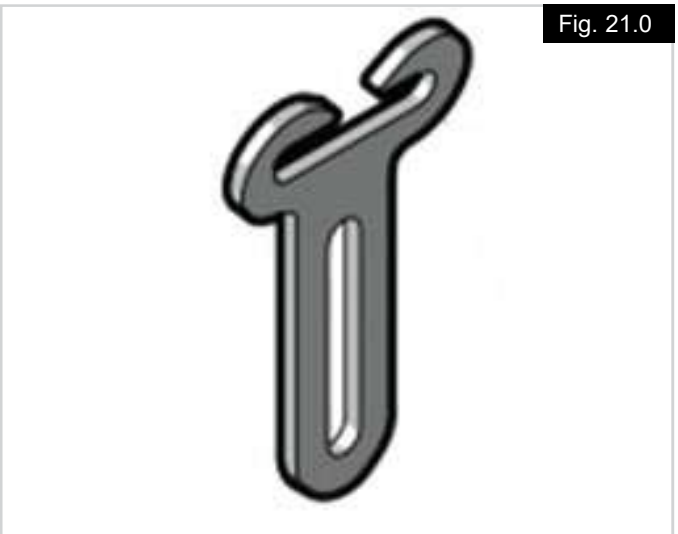

Fig. 21.0

SAFETY CHECK

Once the installation is finished, carry out the following checks to ensure that the user is appropriately and safely positioned.

If possible, ask the user to lean forward and to the sides to test the fit.

Check that:

1. The buckles and adjustment straps are operating properly.
2. The user sits comfortably in the seating and the harness.
3. The harness is not too low or too high. The support must not rub or cut into the users neck.
4. The mounting hardware is not interfering with any other positioning accessories/devices on the wheelchair.
5. Adjust the harness if necessary.

- Harness Too High, (Fig.22.0).
- Harness Too Low, (Fig.23.0).
- Harness Fitted Correctly, (Fig.24.0).

Fig. 22.0

Fig. 23.0

Fig. 24.0

INSTALLATION OF Y-STYLE HARNESS

The Y-Style harness is typically used when increased range of motion for one arm is needed, (one shoulder rotation).
The JAY Y-Style positioning harness provides control of trunk rotation and independent shoulder retraction while minimizing interferences with feeding tubes.

Installation steps.

1. Place the upper part of the Y-Strap above and below the rotated shoulder and install belt anchors to the backrest's rear face, (Fig.25.0).
2. Stretch the lower strap diagonally across the trunk and attach the lower part of the Y-Strap to the backrest's rear face, (Fig.26.0).
3. Using the tension straps on the top portion of the Y-Strap, pull the rotated shoulder back until a proper and comfortable position for the user is achieved, (Fig.27.0).

Fig. 25.0

Fig. 26.0

Fig. 27.0

LOWER BODY POSITIONING SUPPORTS

Shoe holder With Tendon Relief, (Fig.28.0 & Fig.30.0).

Shoe Holders help maintain positioning of the feet and ankles, broadening the seating “footprint”, and improving overall posture.

*** Measurements = mm and (inches).**

Fig. 28.0

Fig. 29.0

Fig.30	A*	B*
S	89 (3.5)	133 (5.25)
M	102 (4.0)	171 (6.75)
L	121 (4.75)	203 (8.0)
XL	127 (5.0)	254 (10.0)

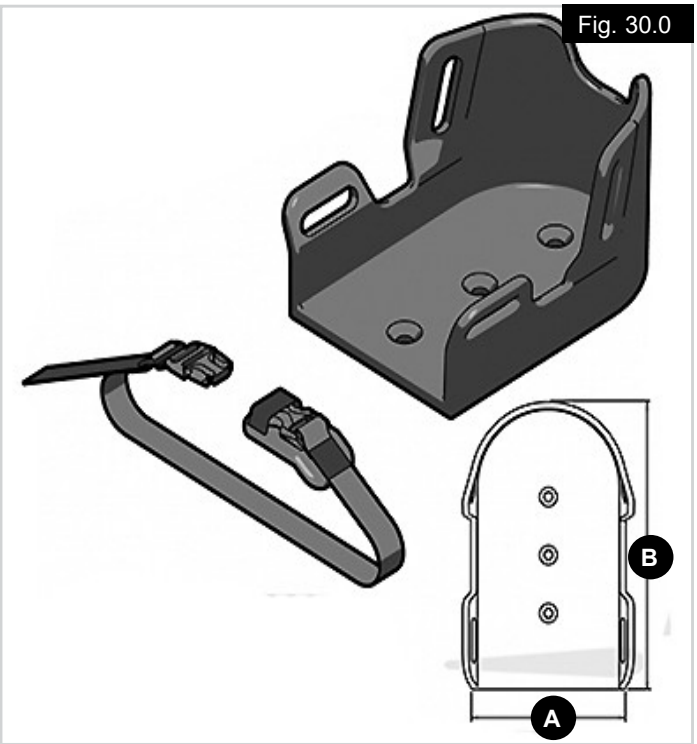

Fig. 30.0

Foot and Ankle Positioner, (Fig.29.0 & Fig.31.0).

Foot and ankle positioners keep the feet protected on the foot plates without the restrained feeling of a rigid shoe holder.
The foot and ankle positioner has three-point ankle attachments which form a cup for the heel while the side straps wrap around ankle.
Ankle positioners are fitted with side-release buckles that aid access for easy adjustment and release for transfers.

*** Measurements = mm and (inches).**

Fig.31	A*	B*	C*	Ankle Circumference
S	127 (5.0)	133 (5.25)	114 (4.5)	165 - 229 (6.5 - 9.0)
M	127 (5.0)	171 (6.75)	114 (4.5)	203 - 254 (8.0 - 10.0)
L	152 (6.0)	203 (8.0)	140 (5.5)	241 - 305 (9.5 - 12.0)
XL	165 (6.5)	254 (10.0)	152 (6.0)	279 - 343 (11.0 - 13.5)

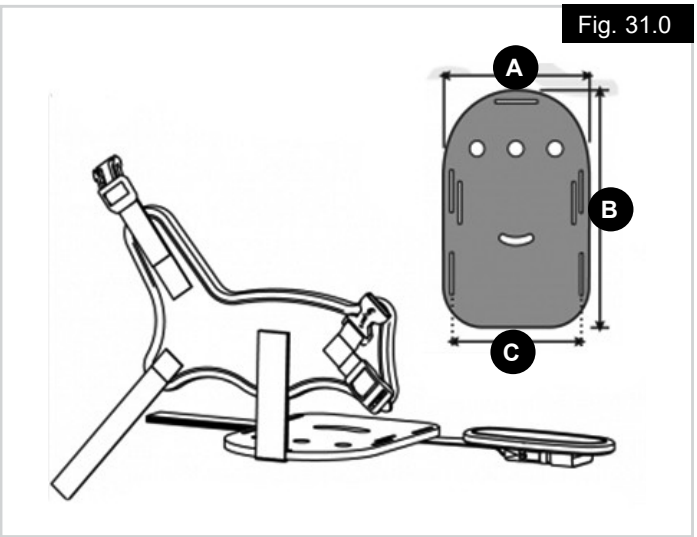

Fig. 31.0

SHOE HOLDER WITH PADDED STRAPS

The shoe holder with padded straps keep the feet protected on the foot plates, but also provide an added degree of comfort.
The shoe holder with padded straps includes two, two-point foot support that provides extra security and comfort.
The padded straps are fitted with side-release buckles that aid access for easy adjustment and release for transfers, (Fig.32.0).

Fig. 32.0

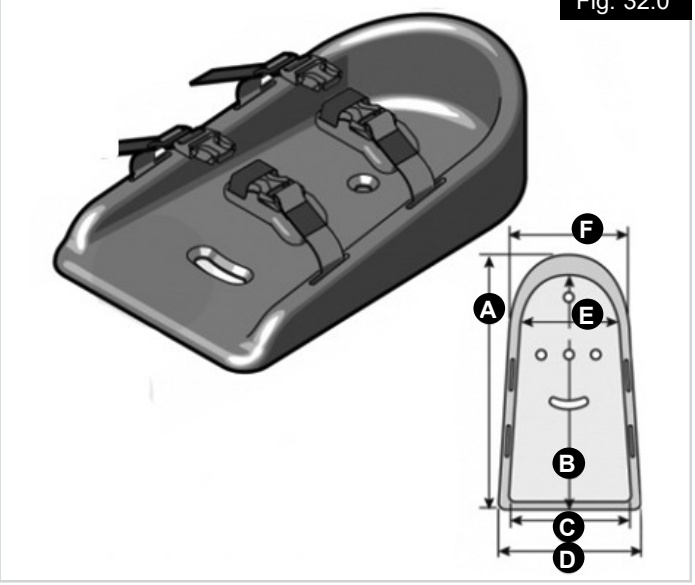

*** Measurements = mm and (inches).**

Fig.32	A*	B*	C*	D*	E*	F*
S	89 (5.75)	133 (5.25)	83 (3.25)	111 (4.375)	83 (3.25)	108 (4.25)
M	102 (7.75)	171 (7.25)	92 (3.625)	121 (4.75)	83 (3.25)	108 (4.25)
L	121 (9.75)	203 (9.25)	114 (4.5)	146 (5.75)	102 (4.0)	133 (5.25)
XL	127 (12.25)	254 (11.75)	152 (6.0)	178 (7.0)	133 (5.25)	159 (6.25)

SHOE HOLDER FLEXIBLE

The flexible shoe holder with fold over padded cover keeps the feet protected on the foot plates. The flexible shoe cover also provides an added degree of comfort and flexibility.
The flexible shoe holder includes two, two-point fold over straps that provide extra security and comfort and flexibility.
The straps are fitted with side-release buckles that aid access for easy adjustment and release for transfers, (Fig.33.0).

Fig. 33.0

FOOT BOXES

Foot Boxes reduce the risk of skin breakdown and/or client injury that may result from periods of high tone or continual contact with the hangers and foot plates.

Single Foot Box Dimensions

*** Measurements = mm and (inches).**

A	B
203 (8.0)	203 (8.0)
305 (12.0)	203 (8.0)

Full Foot Box & Divider Dimensions

*** Measurements = mm and (inches).**

A	B
203 (8.0)	406 (16.0)
203 (8.0)	457 (18.0)
203 (8.0)	508 (20.0)
203 (8.0)	559 (22.0)
305 (12.0)	406 (16.0)
305 (12.0)	457 (18.0)
305 (12.0)	508 (20.0)
305 (12.0)	559 (22.0)

Full Foot Box Dimensions

*** Measurements = mm and (inches).**

A	B
203 (8.0)	305 (12.0)
203 (8.0)	356 (14.0)
203 (8.0)	406 (16.0)
203 (8.0)	457 (18.0)
203 (8.0)	508 (20.0)
203 (8.0)	559 (22.0)
305 (12.0)	406 (16.0)
305 (12.0)	457 (18.0)
305 (12.0)	508 (20.0)
305 (12.0)	559 (22.0)

Fig. 34.0

Fig. 35.0

Fig. 36.0

SINGLE FOOT BOX INSTALLATION

Mounting a Single Foot box onto foot plate:

1. Fasten the Single Foot box onto the foot plate (A) using screws (B), as shown in Fig.37.0.
2. If the existing foot plate holes cannot accommodate the holes in the Single Foot box, please use the drill guide, shown in Fig.39.0.
3. Place Velcro strap (C) around leg rest extension bar (D).

FULL FOOT BOX INSTALLATION (with or without divider)

Mounting a Full Foot box onto foot plate

1. Fasten the Full Foot box onto the foot plate (A) using screws (B), as shown in Fig.38.0.
2. If the existing foot plate holes cannot accommodate the holes in the Full Foot box, please use the drill guide, shown in Fig.40.0.
3. Place Velcro strap (C) around leg rest extension bar (D).

DRILL GUIDES

Single Foot Plate, Fig.39.0.

A. 102 mm (4.0 Inches).
B. Diameter = 7.1 mm (9/32 Inch).

Double (Full), Foot Plate, Fig.40.0.

A. 102 mm (4.0 Inches).
B. Diameter = 7.1 mm (9/32 Inch).

1 = Left Foot Plate, 2 = Right Foot Plate.

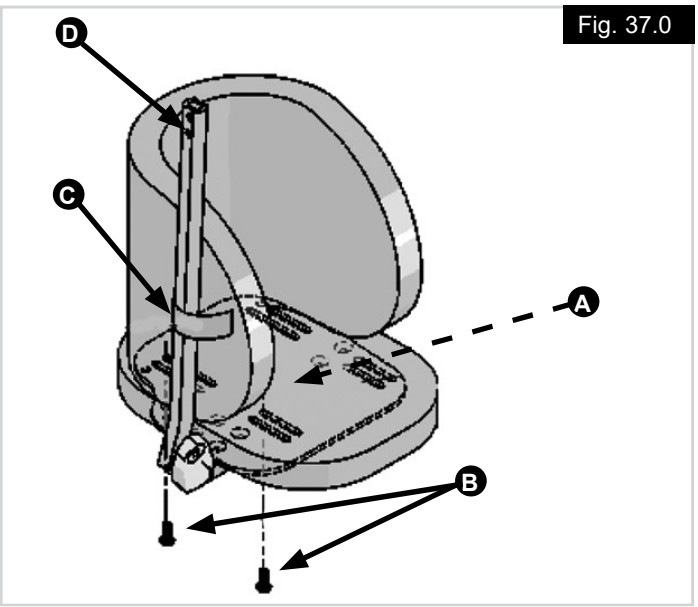

Fig. 37.0

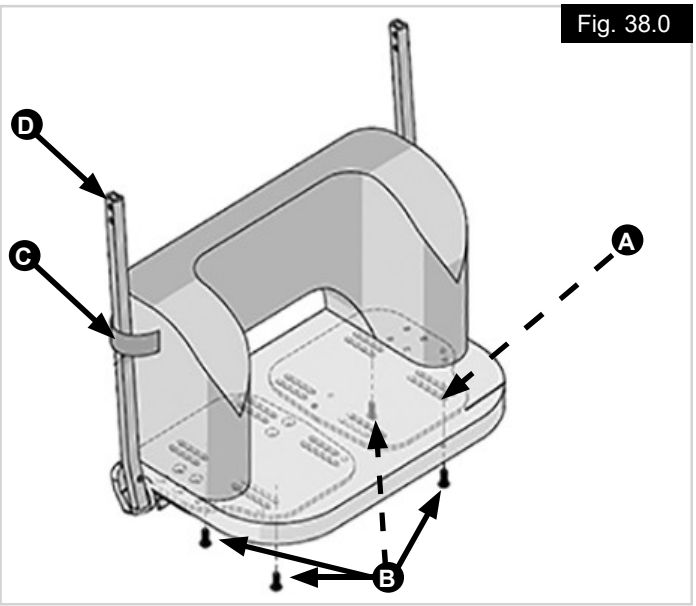

Fig. 38.0

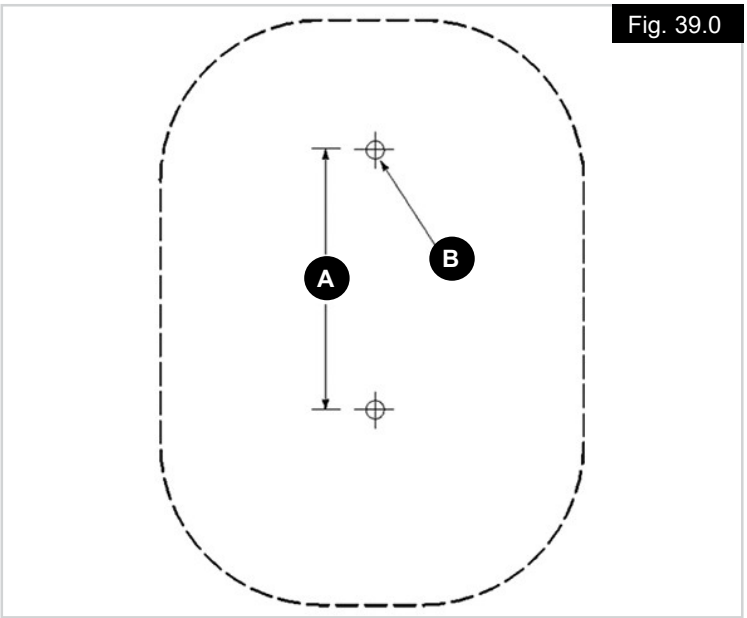

Fig. 39.0

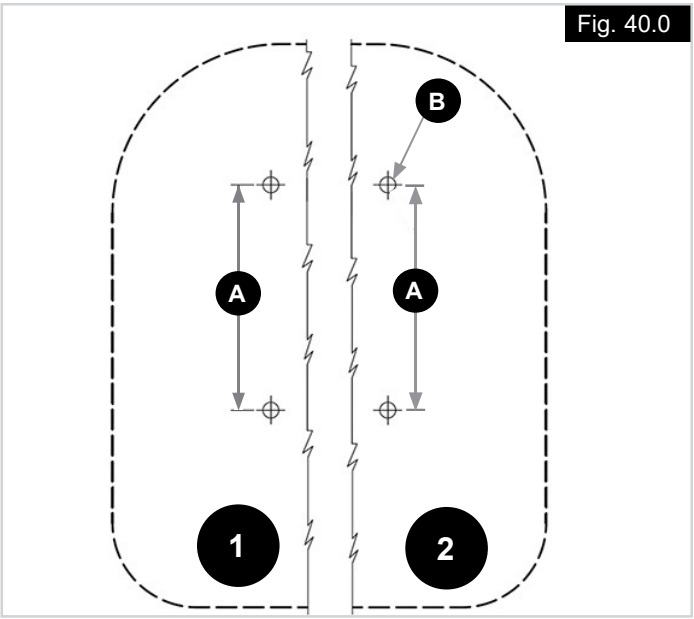

Fig. 40.0

24 MONTH LIMITED WARRANTY

Each Product is carefully inspected and tested to provide peak performance. Every Product is guaranteed to be free from defects in materials and workmanship for a period of 24 months from the date of purchase, provided normal use. Should a defect in materials or workmanship occur within 24 months from the original date of purchase, Sunrise Medical will, at its option, repair or replace it without charge. This warranty does not apply to punctures, tears or burns, nor to any removable cover.
Removable covers are guaranteed to be free from defects in materials and workmanship for a period of six (6) months from the date of purchase, provided normal use. Should a defect in materials or workmanship occur within six (6) months from the original date of purchase, Sunrise Medical will, at its option, repair or replace it without charge.
Claims and repairs should be processed through the nearest authorised supplier. Except for express warranties made herein, all other warranties, including implied warranties of merchantability and warranties of fitness for a particular purpose are excluded.

UK RP
Sunrise Medical Limited
Thorns Road, Brierley Hill
West Midlands, DY5 2LD
UNITED KINGDOM

Type:	Product Name/ SKU Number	MD	This symbol means Medical Device
LOT	Lot		Manufacturer's address
xxxx-xx-xx	Date of Manufacture	EC REP	European Authorised Representative
CE	CE Mark	UK RP	UK Responsible Person
UK CA	UKCA Mark	CH REP	Swiss Representative's address
	Consult instructions for use		Importer's address

ISO 7010-M002
Instruction manual/ booklet must be read!
(Blue Icon)

The management system of SUNRISE MEDICAL is certified to EN ISO 13485 and ISO 14001.

We at SUNRISE MEDICAL have been awarded the ISO-13485 certificate, which affirms the quality of our products at every stage, from R & D to production. This product complies with the standards set forth in EU and UK regulations.

Indications
The varieties of fitting variants, as well as the modular design, mean that it can be used by those who cannot walk or have limited mobility because of:

- Joint contractures
- Spasticity
- Cerebral Palsy
- Muscle Distrophy
- Assymetric Postures
- MS
- Neurogical disease pattern
- Hypo- Hyper tonic
- SCI

Contraindication
No contraindications are known or available.

NOTE: General user advice. Not following these instructions may result in physical injury, damage to the product or damage to the environment!

A notice to the user and/or patient that any serious incident that has occurred in relation to the device should be reported to the manufacturer and the competent authority of the Member State in which the user and/or patient is established.

CE As the manufacturer, SUNRISE MEDICAL, declares that this product conforms to the Medical Device Regulation (2017/745).

UK CA As the manufacturer, SUNRISE MEDICAL, declares that the product conforms to the UK Medical Devices Regulation 2002 No. 618.

B4Me special adaptations
Sunrise Medical strongly recommends that in order to ensure that your B4Me product operates, and performs as intended by the manufacturer; all the user information supplied with your B4Me product is read and understood, before the product is first used. Sunrise Medical also recommends that the user information is not discarded after reading it, but it is kept safely stored for future reference.

Medical Device Combinations
It may be possible to combine this Medical device with one or more other Medical Device or other product. Information on which combinations are possible can be found at www.SunriseMedical.co.uk. All combinations listed have been validated to meet the General Safety and Performance Requirements, section 14.1 of the Medical Device Regulation 2017/745.

Guidance on the combination, such as mounting, can be found at www.SunriseMedical.co.uk.

Record your serial number here:

Record your Dealer address here:

VERSAND:

Überprüfen Sie alle Teile auf Transportschäden. Wenn ein Schaden vorliegt, NICHT benutzen. Wenden Sie sich an Sunrise Medical oder Ihren Händler zur weiteren Vorgehensweise.

⚠ WARNUNG!

Die in diesem Handbuch beschriebenen Produkte dürfen nur eingebaut und montiert werden von:

- Autorisierten Sunrise Medical Fachhändlern.
- Qualifizierten und kompetenten Medizinprodukteberatern, die an zertifizierten Schulungen durch Sunrise Medical oder dessen autorisierten Fachhändlern teilgenommen haben.

BESTIMMUNGSGEMÄSSE VERWENDUNG DER JAY POSITIONIERUNGSHILFEN:

Die Jay Positionierungshilfen wurden als zusätzliche Unterstützung für die vielen verschiedenen Anforderungen von RollstuhlNutzern entwickelt.

⚠ WARNUNG!

Alle Anwendungen außer der Positionierung einer Person in einem Rollstuhl, bei denen eine Fehlfunktion Verletzungen verursachen könnte, gelten als Missbrauch des Produkts und sind gefährlich.

Maximales Körpergewicht des Fahrers.
Da die Gurte an viele verschiedene Rollstühle montiert werden können, entspricht das maximale Körpergewicht des Nutzers für die Gurte dem maximalen Körpergewicht des Nutzers für den Rollstuhl, an dem sie montiert werden.

Vorgesehene Lebensdauer.
Die vorgesehene Lebensdauer des Produkts beträgt 5 Jahre.

⚠ WARNUNG!

Positionierungsgurte und Rumpfstützen sollten nur verwendet werden, um die Haltung des Nutzers zu unterstützen.

⚠ GEFAHR!

- Es besteht die Gefahr, dass der Brustkorb zusammengedrückt wird bzw. Erstickungsgefahr!
- Verwenden Sie Rumpfstützen oder Brustgurte nicht ohne Stabilisierung des Beckens.
- Vergewissern Sie sich, dass der Nutzer nicht nach unten und aus dem Sitzsystem heraus rutschen kann.

HINWEIS: Ein anatomisch geformte JAY Kissen kann dazu beitragen, dass der Nutzer nicht auf dem Sitz rutscht.

Wort	Definition
⚠ GEFAHR!	Anweisung an den Nutzer, dass ein potentielles Verletzungsrisiko besteht, wenn der Anweisung nicht gefolgt wird
⚠ WARNUNG!	Anweisung an den Nutzer, dass Verletzungsgefahr besteht, wenn der Anweisung nicht gefolgt wird.
⚠ VORSICHT!	Anweisung an den Nutzer, dass ein möglicher Sachschaden am Rollstuhl auftreten kann, wenn der Anweisung nicht gefolgt wird.
HINWEIS:	Allgemeine Empfehlung oder bewährtes Verfahren.
ℹ	Bezugnahme auf weitere Dokumente

⚠ WARNUNG!

- Gurte oder Stützgurte dürfen die Atmung nicht behindern.
- Gurte oder Stützgurte können die Sitzposition einer Person ändern.
- Es ist kritisch, dass die Hautgesundheit von Nutzern, bei denen die Gefahr von Hautschäden besteht, regelmäßig überprüft wird.
- Wenden Sie entsprechende Druckentlastungsmaßnahmen an.
- Eine Gefährdungsbeurteilung wird empfohlen, um zu bestimmen, ob der Nutzer Druckentlastungsmaßnahmen alleine durchführen kann. Wenn nicht, muss diese Aufgabe von einer Pflegeperson bzw. einem Therapeuten durchgeführt werden.

⚠ WARNHINWEISE FÜR DEN TRANSPORT

- Jay Positionierungsgurte und Haltegurte sind für die Positionierung ausgelegt und dürfen nicht als Sicherheitsgurt für den Transport verwendet werden!
- JAY POSITIONIERUNGSGURTE, HALTEGURTE UND SCHULTERGURTE dürfen beim Transport verwendet werden, sie sind aber nicht Crash-getestet oder als Schutz bei einem Aufprall zugelassen.
- Bei der Fahrt in Kraftfahrzeugen dürfen nur Positionierungsgurte zusammen mit Sicherheitsgurten verwendet werden, die gemäß SAE J2249 und/oder ANSI/RESNA WC/20 Crash-getestet wurden.

HYGIENEMASSNAHMEN BEI WIEDEREINSATZ:

Bevor der Rollstuhl wiedereingesetzt wird, muss er sorgfältig vorbereitet, eingestellt und hygienisch gereinigt werden. Alle Oberflächen, mit denen der Benutzer in Berührung kommt, müssen mit einem Desinfektionsmittel besprüht werden.

Dafür muss ein in Ihrem Land zugelassenes/ empfohlenes Desinfektionsmittel zur schnellen Desinfektion auf Alkoholbasis für Medizinprodukte und -geräte verwendet werden, die schnell desinfiziert werden müssen.

Bitte beachten Sie die Gebrauchsanweisung des Herstellers für das Desinfektionsmittel, das Sie benutzen.

Im Allgemeinen kann an den Nähten keine vollständige Desinfektion garantiert werden. Wir empfehlen daher, die Sitz- und Rückenbespannung zu entsorgen, um eine mikrobakterielle Kontamination mit Wirkstoffen gemäß dem vor Ort geltenden Infektionsschutzgesetz zu vermeiden.

BEDINGUNGEN FÜR EINE SICHERE LAGERUNG

- Produkte trocken lagern, d.h. bei einer Luftfeuchtigkeit zwischen 20 und 75 %.
- Vor direkter Sonneneinstrahlung und bei Einlagerung über einen längeren Zeitraum vor Staub schützen.
- Keine direkte Hitzeeinwirkung und bei einer Temperatur zwischen 5° C (40°F) und 40° C (104°F)
- Verpackte Produkte entsprechend der Beschriftung „diese Seite nach oben“ und den Pfeilen positionieren und stapeln.
- Wenn eine Packung hoch und schmal und deshalb nicht standfest ist, vergewissern Sie sich, dass sie gut an der Palette oder im Regal befestigt ist, damit sie nicht herunterfallen kann.
- Wenn die Verpackung mit „Nicht stapeln“ markiert ist, nichts auf die verpackten Produkte stapeln.
- Das Produkt darf nie im Freien gelagert und der Witterung ausgesetzt werden.

BEURTEILUNG:

⚠ WARNUNG!

Eine geeignete klinische Beurteilung durch einen Therapeuten oder einen qualifizierten Rollstuhlexperten wird dringend empfohlen, um die Sicherheit des Nutzers und die korrekte klinische Anwendung zu gewährleisten.

VERMESSEN DES PATIENTEN:

Fig. 1.0 zeigt eine Reihe von Standardvermessungen.
Der Therapeut/Rollstuhlexperte ist verantwortlich dafür, dass die richtigen Vermessungen für das Produkt, das verwendet werden soll, vorgenommen werden. Das ist unerlässlich, um die Sicherheit des Patienten zu gewährleisten und damit die richtige Größe bestellt wird.

Fig. 1.0

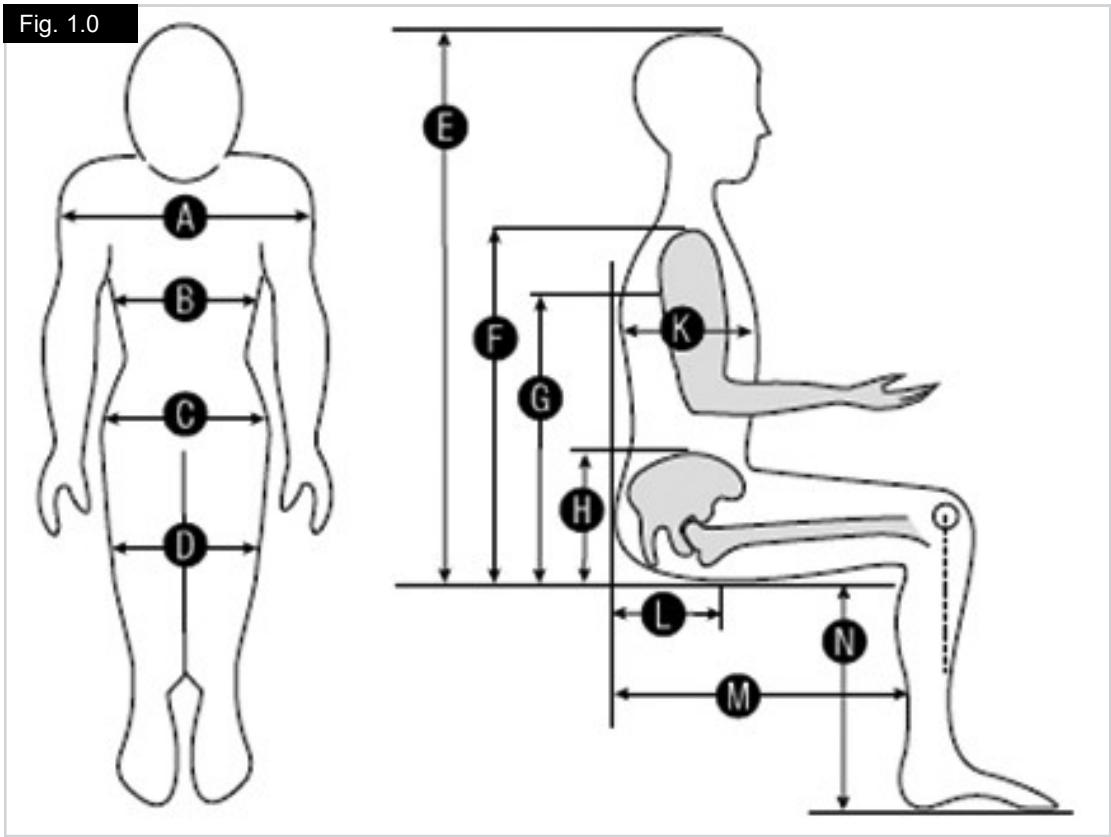

A. Schulterbreite.
B. Brustbreite.
C. Hüftbreite.
D. Breite an den Knien.
E. Sitz bis Oberkante Kopf.
F. Sitz bis Oberkante Schulter.
G. Sitz bis zu Achselhöhle.
H. Sitz bis SIPS.
I. Nicht besetzt
J. Nicht besetzt
K. Brusttiefe.
L. Rücken bis Vorderseite der Sitzknochen (Sitzbeinhöcker)
M. Sitztiefe.
N. Sitz bis Fußbrett.

MONTAGE:

Bei der Beurteilung der Haltung beim Sitzen immer mit dem Becken beginnen.

BECKENPOSITIONIERUNG:

Beckenbereich ist hier schattiert (Fig. 2.0).

Fig. 2.0

Zwei-Punkt-Beckengurte

- Zwei-Punkt-Beckengurt mit Druckknopf (Fig. 3.0).
- Zwei-Punkt-Beckengurt mit seitlichem Verschluss (Fig. 4.0).

Vier-Punkt-Beckengurte

- Vier-Punkt-Beckengurt mit Druckknopf (Fig. 5.0).
- Vier-Punkt-Beckengurts mit V-Kontur und Druckknopf (Fig. 6.0).

KOMPONENTEN DES J2 TIEFEN KONTUR KISSENS

Fig. 3.0

Fig. 4.0

Fig. 5.0

Fig. 6.0

MONTAGE DES BECKENGURTS:

Es gibt verschiedene Methoden für die Montage von Beckengurten, diese hängen vom Sitzsystem des Nutzers, vom Rollstuhltyp und von den verwendeten Halterungen ab.

Gurtverankerungen

Alle JAY Positionierungsgurte verfügen über Gurtverankerungen für die Befestigung (Fig. 7.0).

Fig. 7.0

⚠ WARNUNG!

Die im Folgenden beschriebenen Produkte dürfen nur eingebaut und montiert werden von:

- Autorisierten Sunrise Medical Fachhändlern.
- Qualifizierten und kompetenten Medizinprodukteberatern, die an zertifizierten Schulungen durch Sunrise Medical oder dessen autorisierten Fachhändlern teilgenommen haben.
- Beckengurte oder Positionierungshilfen nie um die Taille oder um den Bauch legen.

Zuerst folgende Punkte berücksichtigen:

Befestigungswinkel

Der Winkel, mit dem der Beckengurt am Sitzsystem befestigt ist, wirkt sich direkt auf den Zugwinkel am Becken aus.

Ein Befestigungswinkel von 60° zur Sitzschiene positioniert den Beckengurt vor und unter der Achse. Dadurch reduziert sich das Risiko, dass ein Patient mit posteriorer Beckenkippung unter den Gurt rutscht.

Ein Befestigungswinkel von 45° am Rückenrohr ermutigt eine posteriore Beckenkippung, was bei der Positionierung von Patienten mit vorderer Beckenkippung hilfreich ist.

Fig. 8.0

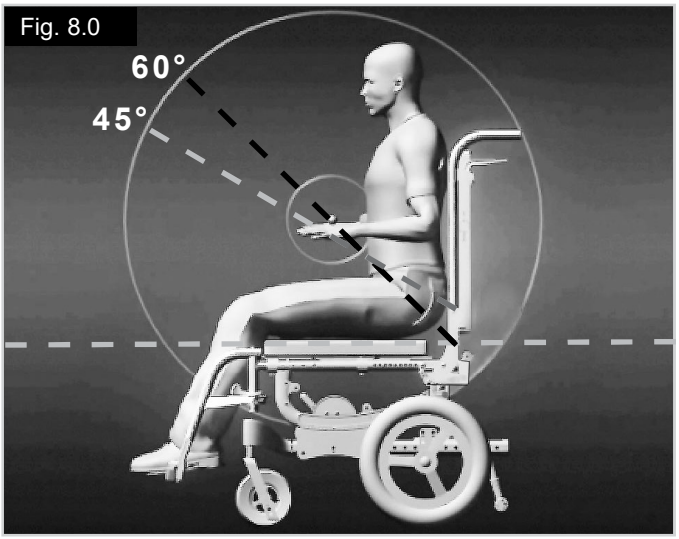

MONTAGEANLEITUNG

Zwei-Punkt-Beckengurt (Fig. 9.0)

1. Stellen Sie den gewünschten Befestigungspunkt fest.
2. Befestigen Sie die Gurthalterung am Rollstuhlrahmen.
3. Berücksichtigen Sie die Position des Nutzers, um den idealen Winkel für die Befestigung und Positionierung des Gurts in der Mitte des Beckens zu bestimmen.
4. Führen Sie das Gurtende durch die Gurtbefestigung.

Fig. 9.0

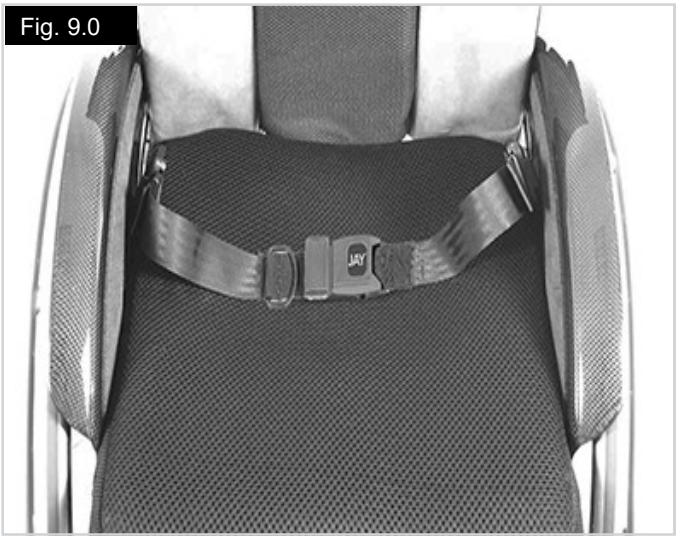

Vier-Punkt-Beckengurt (Fig. 10.0)

A. Hauptgurte (Fig. 11-12)
B. Sekundärgurte (Fig. 11-12)

3. Bringen Sie die Hauptgurte an wie im vorhergehenden Abschnitt zum Zwei-Punkt-Beckengurt beschrieben.
4. Befestigen Sie die Sekundärgurte so am Rollstuhl, dass sie die Hauptgurte verankern.
5. Ziehen Sie die Sekundärgurte an, damit sich die Hauptgurte nicht bewegen können.

SICHERHEIT:

Führen Sie nach dem Einbau beider Gurte Folgendes durch, um zu gewährleisten, dass der Nutzer ordnungsgemäß und sicher positioniert ist:

1. Überprüfen Sie, dass der Nutzer bequem sitzt.
2. Überprüfen Sie, ob eine Hautreizung vorliegt. Das ist normalerweise an einer Rötung der Haut erkennbar, vor allem im Weichgewebe.
3. Überprüfen Sie, dass der Nutzer nicht nach unten durch den Gurt rutscht. Wenn das der Fall ist, passen Sie den Gurt entsprechend an. Wenn der Nutzer immer noch unter den Gurt rutscht und es sich um einen Zwei-Punkt-Gurt handelt, überprüfen Sie, ob ein Vier-Punkt-Gurt benötigt wird, da dieser zusätzliche Sicherheit und Anpassungsmöglichkeiten bringt.
4. Überprüfen Sie, ob die Halterungen andere Positionierungsteile/-vorrichtungen am Rollstuhl behindern und bringen Sie sie bei Bedarf an einer anderen Stelle an.

Fig. 10.0

Fig. 11.0

Fig. 12.0

MONTAGE DER SYSTEME ZUR OBERKÖRPERPOSITIONIERUNG:

*** Abmessungen = mm und (Zoll). Wegen der Einfassung kann es geringfügige Abweichungen bei den Abmessungen geben**

Fig. 13.0

Ausführung Klassisch.

Abmessungen des Klassischen Modells*								
	A	**B**	**C**	**D**	**E**	**F**	**G**	**H**
Frühzeitige Intervention	248 (9,75)	76 (3)	51 (2)	133 (5,25)	76 (3)	76 (3)	25 (1)	165 (6,5)
X-S	318 (12,5)	89 (3,5)	51 (2)	191 (7,5)	89 (3,5)	76 (3)	51 (2)	191 (7,5)
S	381 (15)	114 (4,5)	51 (2)	229 (9)	102 (4)	102 (4)	51 (2)	216 (8,5)
M	482 (19)	140 (5,5)	51 (2)	280 (11)	127 (5)	127 (5)	76 (3)	241 (9,5)
L	572 (22,5)	165 (6,5)	51 (2)	330 (13)	152 (6)	152 (6)	89 (3,5)	267 (10,5)
XL	572 (22,5)	165 (6,5)	64 (2,5)	356 (14)	178 (7)	178 (7)	114 (4,5)	292 (11,5)

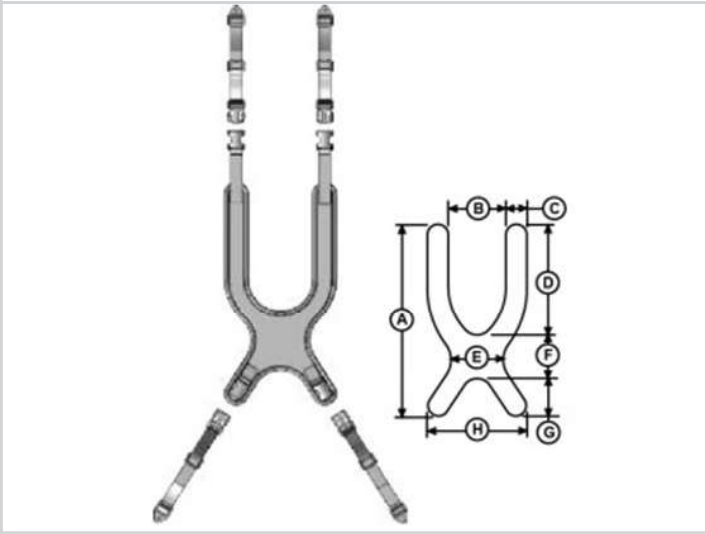

Gurtpositionierer (Fig. 14.0)
Dieses Zubehörteil muss separat bestellt werden.

Fig. 14.0

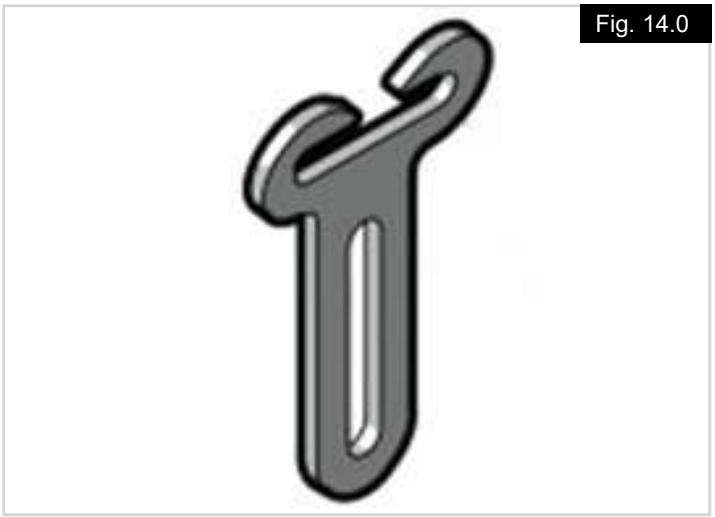

Fig. 15.0

*** Abmessungen = mm und (Zoll). Wegen der Einfassung kann es geringfügige Abweichungen bei den Abmessungen geben**

Ausführung Konturiert.

Abmessungen des Konturierten Modells*								
	A	B	C	D	E	F	G	H
Frühzeitige Intervention	248 (9,75)	76 (3)	45 (1,75)	133 (5,25)	25 (1)	89 (3,5)	38 (1,5)	165 (6,5)
X-S	318 (12,5)	89 (3,5)	51 (2)	191 (7,5)	25 (1)	89 (3,5)	38 (1,5)	191 (7,5)
S	381 (15)	114 (4,5)	51 (2)	229 (9)	25 (1)	102 (4)	51 (2)	216 (8,5)
M	470 (18,5)	140 (5,5)	51 (2)	280 (11)	25 (1)	127 (5)	64 (2,5)	241 (9,5)
L	572 (22,5)	165 (6,5)	51 (2)	330 (13)	38 (1,5)	152 (6)	89 (3,5)	267 (10,5)
XL	572 (22,5)	165 (6,5)	64 (2,5)	356 (14)	38 (1,5)	178 (7)	114 (4,5)	292 (11,5)

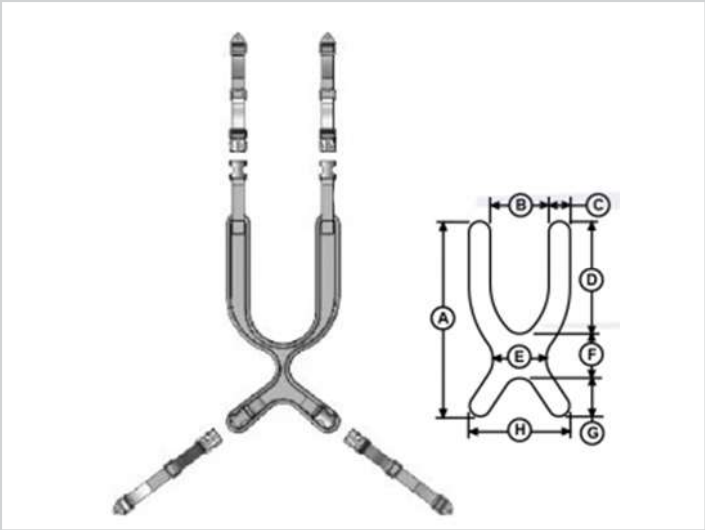

Fig. 16.0

*** Abmessungen = mm und (Zoll). Wegen der Einfassung kann es geringfügige Abweichungen bei den Abmessungen geben**

Ausführung Rucksack-Stil.

Abmessungen Rucksack-Stil.		
	A	B
S 305 (12)	305 (12)	51 (2)
L 457 (18)	457 (18)	51 (2)

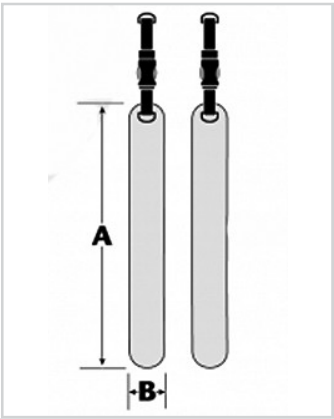

Fig. 17.0

*** Abmessungen = mm und (Zoll). Wegen der Einfassung kann es geringfügige Abweichungen bei den Abmessungen geben**

Ausführung mittiger Verschluss

Abmessungen des Modells mit mittigem Verschluss			
	A	**B**	**C**
Frühzeitige Intervention	248 (9,75)	178 (7)	127 (5)
X-S	280 (11)	203 (8)	147 (5,75)
S	311 (12,25)	229 (9)	165 (6,5)
M	362 (14,25)	280 (11)	248 (9,75)
L	394 (15,5)	292 (11,5)	248 (9,75)
XL	445 (17,5)	324 (12,75)	254 (10,0)

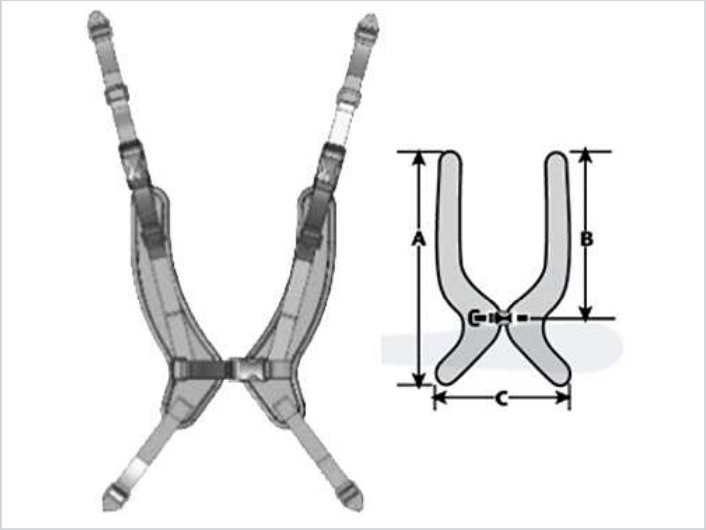

Technische Hinweise:

- Verstellbarer Schnallenverschluss ermöglicht schnelles Öffnen.
- Nur als strukturierte Konstruktion erhältlich.
- Vier-Punkt-Befestigung ermöglicht eine unabhängige Spannungsverstellung.

*** Abmessungen = mm und (Zoll). Wegen der Einfassung kann es geringfügige Abweichungen bei den Abmessungen geben**

Fig. 18.0

Ausführung mit Reißverschluss

Abmessungen des Modells mit Reißverschluss								
	A	B	C	D	E	F	G	H
S	381 (15,0)	114 (4,5)	51 (2)	229 (9)	102 (4)	102 (4)	51 (2)	216 (8,5)
M	482 (19,0)	140 (5,5)	51 (2)	280 (11)	127 (5)	127 (5)	76 (3)	241 (9,5)
L	572 (22,5)	165 (6,5)	51 (2)	330 (13)	152 (6)	152 (6)	89 (3,5)	267 (10,5)
XL	572 (25,5)	165 (6,5)	64 (2,5)	356 (14)	178 (7)	178 (7)	114 (4,5)	292 (11,5)

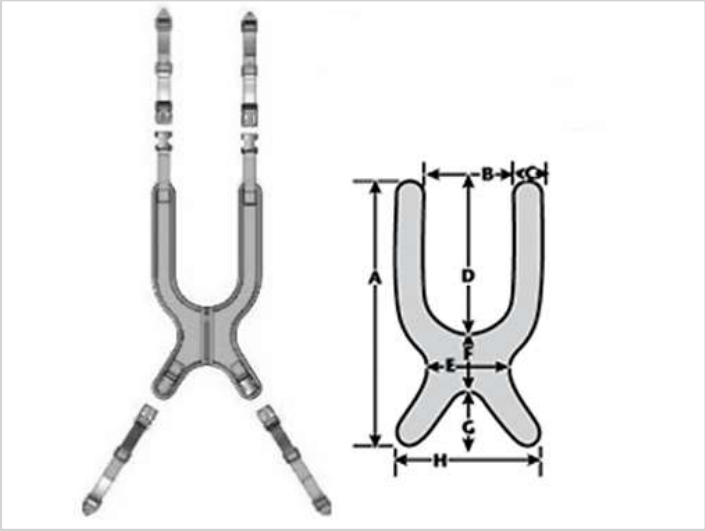

Technische Hinweise:

- Reißverschluss ermöglicht schnelles Öffnen.
- Atmungsaktives Gewebe, kann in der Maschine gewaschen werden.
- Dynamische Konstruktion bietet Unterstützung und ermöglicht ein begrenztes Bewegungsausmaß.

*** Abmessungen = mm und (Zoll). Wegen der Einfassung kann es geringfügige Abweichungen bei den Abmessungen geben**

Fig. 19.0

Ausführung Rumpfgurt.

Abmessungen des Rumpfgurtes		
	A	B
X-S	76 (3)	203 (8)
S	76 (3)	254 (10,0)
M	76 (3)	305 (12)
L	102 (4)	356 (14)
XL	102 (4)	406 (16)

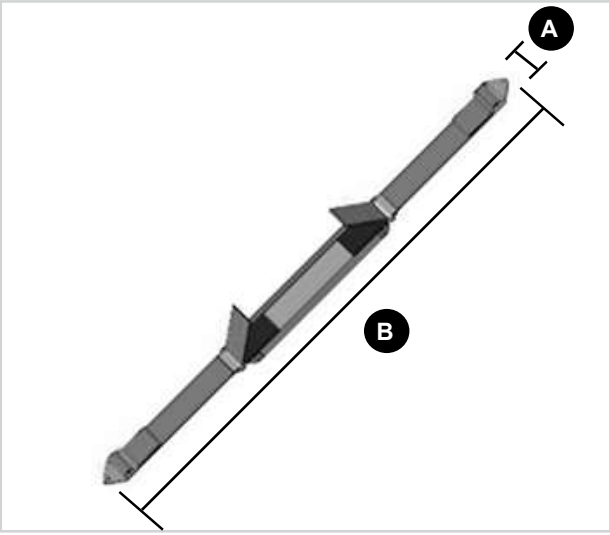

Technische Hinweise:

- Kann mit Gurtverankerungen am Rücken befestigt werden.
- Verschluss vorne mit Klettverschluss und D-Ring ermöglicht schnelles Öffnen.

*** Abmessungen = mm und (Zoll). Wegen der Einfassung kann es geringfügige Abweichungen bei den Abmessungen geben**

Fig. 20.0

Ausführung „Y“ Schultergurte.

Abmessungen der „Y“-Schultergurte			
	A	B	C
Frühzeitige Intervention	381 (15,0)	178 (7)	45 (1,75)
S	482 (19,0)	203 (8)	51 (2)
M	559 (22)	229 (9)	57 (2,25)
L	635 (25)	280 (11)	64 (2,5)

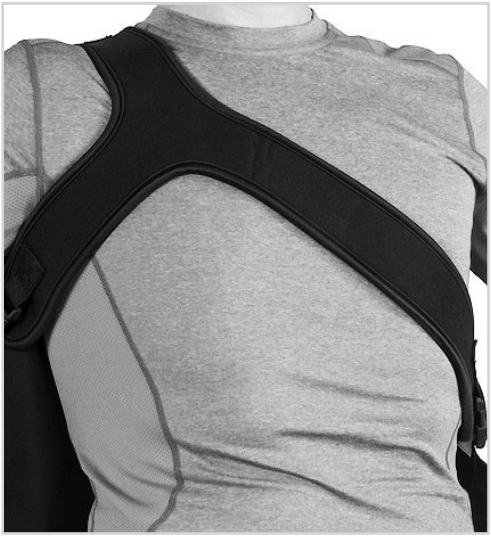

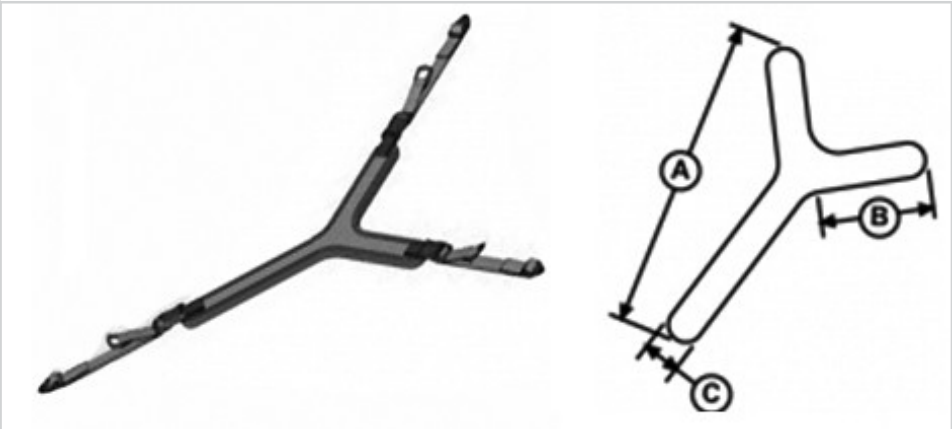

VORAUSSETZUNGEN FÜR DIE MONTAGE

Um die Montage von Stütz- / Schultergurte als vordere Rumpfstützen durchführen zu können, müssen Sie überprüfen, dass folgendes vorhanden ist:

- Ein Rollstuhl mit einem festen Rücken, der ungefähr auf Schulterhöhe eingestellt ist.
- Ein montierter Beckengurt.

⚠ WARNUNG!

Die im Folgenden beschriebenen Produkte dürfen nur eingebaut und montiert werden von:

- Autorisierten Sunrise Medical Fachhändlern.
- Qualifizierten und kompetenten Medizinprodukteberatern, die an zertifizierten Schulungen durch Sunrise Medical oder dessen autorisierten Fachhändlern teilgenommen haben.
- Vordere Rumpfstützen dürfen nur verwendet werden, wenn auch das Becken stabilisiert ist.
- Stets einen ordnungsgemäß montierten Beckengurt verwenden.

Montageschritte

1. Einbau und Montage sollten vorgenommen werden, während der Nutzer im Rollstuhl sitzt.
2. Wenn der Nutzer keinen Beckengurt verwendet: Setzen Sie den Nutzer in den Rollstuhl und montieren Sie den Beckengurt entsprechend der Anleitung in diesem Handbuch (Seite 9 und 10). Bestimmen Sie, welche Art von Gurt für den Nutzer geeignet ist.
3. Die folgenden Arten sind erhältlich:
   i. Ausführung Klassisch – für die optimale Verteilung der Unterstützung und maximale Sitzstabilität.
   ii. Ausführung Konturiert - für Frauen oder Personen, die die Kontaktfläche zwischen dem Gurt und dem Körper beschränken wollen.
   iii. Ausführung mit Reißverschluss - ist bei häufigen Transfers hilfreich und erleichtert das Abnehmen.
   iv. Verstellbare Stretch-Ausführung mit mittigem Verschluss - ist bei häufigen Transfers hilfreich und bietet eine bessere Passform.
   v. Rumpfgurt - größeres Bewegungsausmaß, wenn Schulterdrehung und Strecken erforderlich ist.
   vi. Ausführung „Y“ - für ein größeres Bewegungsausmaß für einen Arm bei optimaler Abstützung.
   vii. Ausführung Rucksack - für maximale Schulterretraktion und minimale Berührung der Brust.
4. Platzieren Sie den gewünschten Schultergurt auf der Brust und legen Sie die oberen Gurte über den Rücken.
5. Positionieren Sie die Gurte zwischen dem Hals und dem Schultergelenk.

Die oberen Gurte

i. Stellen Sie die Schultergurte so auf die Schulterbreite und Sitzposition des Nutzers ein, dass sie bequem sitzen.

ii. Befestigen Sie sie mit den Verbindungselementen/ Gurtpositionierern (müssen separat bestellt werden) am festen Rücken.

Die unteren Gurte

iii. Bestimmen Sie die optimale Position am Rücken für die unteren Gurte, an der sie andere Positionierungsvorrichtungen (Seitenpelotten etc.) nicht behindern.

iv. Montieren Sie die Endbefestigung zwischen der Oberkante des Beckens und dem Sitz (Fig. 21.0).

v. Bringen Sie die Gurte mit den mitgelieferten Verbindungselementen an.

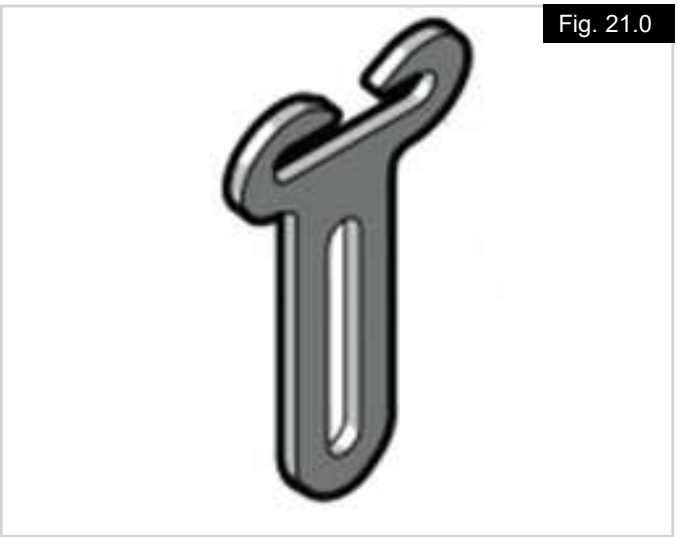

Fig. 21.0

SICHERHEITSPRÜFUNG

Führen Sie nach dem Einbau beider Gurte die folgenden Überprüfungen durch, um sicherzustellen, dass der Nutzer ordnungsgemäß und sicher positioniert ist.

Wenn möglich, bitten Sie den Nutzer, sich nach vorne und zur Seite zu lehnen, um zu prüfen, dass alles gut passt.

Überprüfen Sie, dass:

1. Die Schnallen und Einstellgurte richtig funktionieren.
2. Der Nutzer bequem auf dem Sitz und in den Gurten sitzt.
3. Der Gurt sich nicht zu weit unten oder zu weit oben befindet. Die Stütze darf den Hals des Nutzers nicht aufreiben oder einschneiden.
4. Die Halterungen behindern andere Positionierungsteile/-vorrichtungen am Rollstuhl nicht.
5. Stellen Sie den Gurt bei Bedarf ein.

- Gurt zu weit oben (Fig. 22.0).
- Gurt zu weit unten (Fig. 23.0).
- Gurt sitzt richtig (Fig. 24.0).

Fig. 22.0

Fig. 23.0

Fig. 24.0

MONTAGE DES „Y“-GURTS

Der „Y“-Gurt wird normalerweise verwendet, wenn ein größeres Bewegungsausmaß für einen Arm benötigt wird (Rumpfrotation).
Die „Y“-Ausführung des JAY Positionierungsgurts ermöglicht die Kontrolle der Rumpfrotation und die unabhängige Schulterretraktion bei minimaler Behinderung von Magensonden.

Montageschritte

1. Platzieren Sie den oberen Teil des Y-Gurts über und unter der gedrehten Schulter und montieren Sie die Gurtverankerungen hinten am Rücken (Fig. 25.0).
2. Ziehen Sie den unteren Gurt diagonal über den Rumpf und befestigen Sie den unteren Teil des Y-Gurts hinten am Rücken (Fig. 26.0).
3. Ziehen Sie die gedrehte Schulter mit den Spanngurten am oberen Teil des Y-Gurts nach hinten, bis eine geeignete und bequeme Position für den Nutzer erreicht ist (Fig. 27.0).

Fig. 25.0

Fig. 26.0

Fig. 27.0

POSITIONIERUNGSHILFEN FÜR DEN UNTERKÖRPER

Schuhhalter mit Sehnenentlastung (Fig. 28.0 + Fig. 30.0).

Schuhhalter sind bei der Positionierung der Füße und Fußgelenke hilfreich, da sie die „Standfläche“ des Sitzsystems vergrößern und die Haltung insgesamt verbessern.

*** Abmessungen = mm und (Zoll).**

Fig. 30	A*	B*
S	89 (3,5)	133 (5,25)
M	102 (4,0)	171 (6,75)
L	121 (4,75)	203 (8,0)
XL	127 (5,0)	254 (10,0)

Fig. 28.0

Fig. 29.0

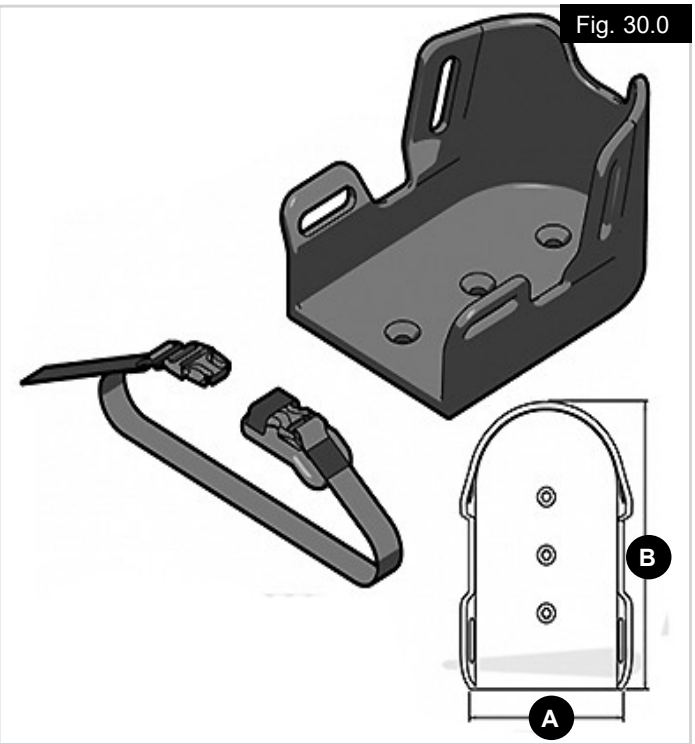

Fig. 30.0

Fuß- und Fußgelenk-Positionierer (Fig. 29.0 + Fig. 31.0).

Fuß- und Fußgelenk-Positionierer schützen die Füße auf den Fußbrettern ohne das einengende Gefühl eines festen Schuhhalters.
Der Fuß- und Fußgelenk-Positionierer verfügt über eine Drei-Punkt-Befestigung für das Fußgelenk, die eine Manschette für die Ferse bildet. Die seitlichen Gurte werden um das Fußgelenk gelegt.
Die Fußgelenk-Positionierer sind an den Seiten mit Schnallen ausgestattet, die das Verstellen und Öffnen für Transfers erleichtern.

*** Abmessungen = mm und (Zoll).**

Fig. 31	A*	B*	C*	Umfang des Fußgelenks
S	127 (5,0)	133 (5,25)	114 (4,5)	165 - 229 (6,5 - 9,0)
M	127 (5,0)	171 (6,75)	114 (4,5)	203 - 254 (8,0 - 10,0)
L	152 (6,0)	203 (8,0)	140 (5,5)	241 - 305 (9,5 - 12,0)
XL	165 (6,5)	254 (10,0)	152 (6,0)	279 - 343 (11,0 - 13,5)

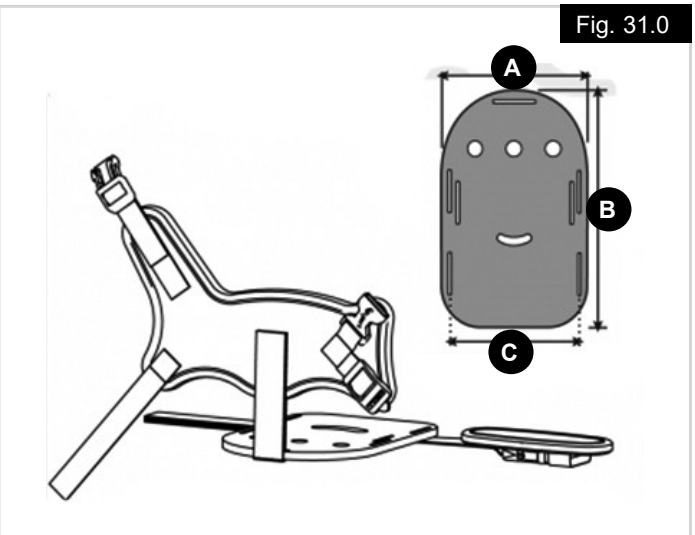

Fig. 31.0

SCHUHHALTER MIT GEPOLSTERTEN GURTEN

Der Schuhhalter mit den gepolsterten Gurten schützt die Füße auf den Fußbrettern, sorgt aber auch für zusätzlichen Komfort.
Der Schuhhalter mit gepolsterten Gurten verfügt über zwei Zwei-Punkt-Fußstützen, die für mehr Sicherheit und Komfort sorgen.
Die gepolsterten Gurte sind an den Seiten mit Schnallen ausgestattet, die das Verstellen und Öffnen für Transfers erleichtern (Fig. 32.0).

Fig. 32.0

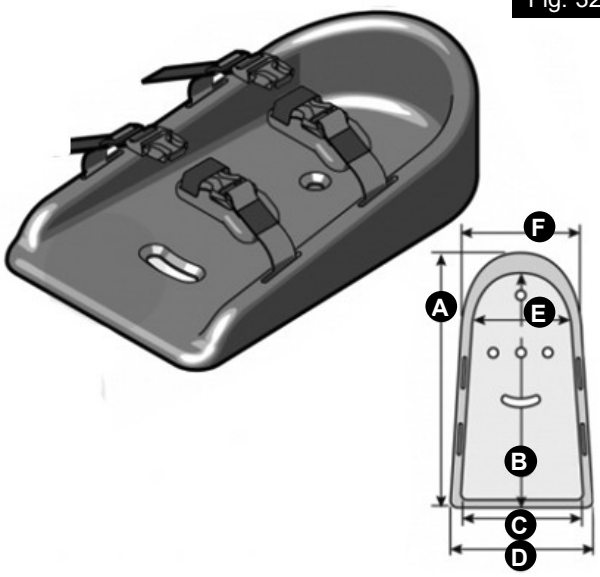

*** Abmessungen = mm und (Zoll).**

Fig. 32	A*	B*	C*	D*	E*	F*
S	89 (5,75)	133 (5,25)	83 (3,25)	111 (4,375)	83 (3,25)	108 (4,25)
M	102 (7,75)	171 (7,25)	92 (3,625)	121 (4,75)	83 (3,25)	108 (4,25)
L	121 (9,75)	203 (9,25)	114 (4,5)	146 (5,75)	102 (4,0)	133 (5,25)
XL	127 (12,25)	254 (11,75)	152 (6,0)	178 (7,0)	133 (5,25)	159 (6,25)

FLEXIBLER SCHUHHALTER

Der flexible Schuhhalter mit gepolsterter Faltabdeckung schützt die Füße auf den Fußbrettern. Die flexible Schuhabdeckung sorgt auch für mehr Komfort und Flexibilität.
Der flexible Schuhhalter verfügt über zwei Zwei-Punkt-Gurte zur Befestigung der Abdeckung, die für mehr Sicherheit, Komfort und Flexibilität sorgen.
Die Gurte sind an den Seiten mit Schnallen ausgestattet, die das Verstellen und Öffnen für Transfers erleichtern (Fig. 33.0).

Fig. 33.0

FUSSKÄSTEN

Fußkästen verringern die Gefahr von Hautschädigungen und/oder Verletzungen, die sich aus hohem Tonus über längere Zeit oder ständigen Kontakt mit dem Fußrastenhalter und den Fußbrettern ergeben können.

Abmessungen für Einzel-Fußkasten

*** Abmessungen = mm und (Zoll).**

A	B
203 (8,0)	203 (8,0)
305 (12,0)	203 (8,0)

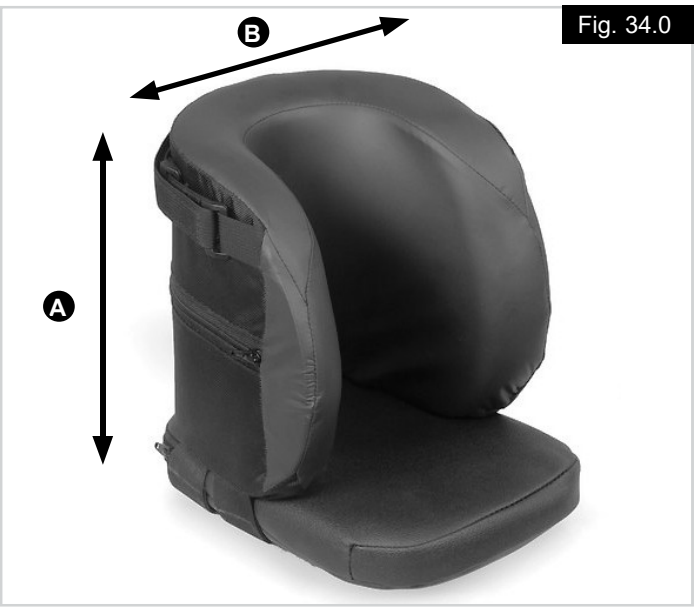

Fig. 34.0

Abmessungen des Fußkastens für zwei Füße und Trennwände

*** Abmessungen = mm und (Zoll).**

A	B
203 (8,0)	406 (16,0)
203 (8,0)	457 (18,0)
203 (8,0)	508 (20,0)
203 (8,0)	559 (22,0)
305 (12,0)	406 (16,0)
305 (12,0)	457 (18,0)
305 (12,0)	508 (20,0)
305 (12,0)	559 (22,0)

Fig. 35.0

Abmessungen des Fußkastens für zwei Füße

*** Abmessungen = mm und (Zoll).**

A	B
203 (8,0)	305 (12,0)
203 (8,0)	356 (14,0)
203 (8,0)	406 (16,0)
203 (8,0)	457 (18,0)
203 (8,0)	508 (20,0)
203 (8,0)	559 (22,0)
305 (12,0)	406 (16,0)
305 (12,0)	457 (18,0)
305 (12,0)	508 (20,0)
305 (12,0)	559 (22,0)

Fig. 36.0

MONTAGE DES FUSSKASTENS FÜR EINEN FUSS

Montage des Fußkastens für einen Fuß an ein Fußbrett:

1. Befestigen Sie den Fußkasten für einen Fuß wie in Fig. 37.0 gezeigt mit den Schrauben (B) am Fußbrett (A).
2. Wenn die vorhandenen Löcher im Fußbrett nicht zu den Löchern im Fußkasten für einen Fuß passen, beachten Sie die in Fig. 39.0 gezeigte Bohranleitungen.
3. Legen Sie den Klettstreifen (C) um die Verlängerungsstange der Fußraste (D).

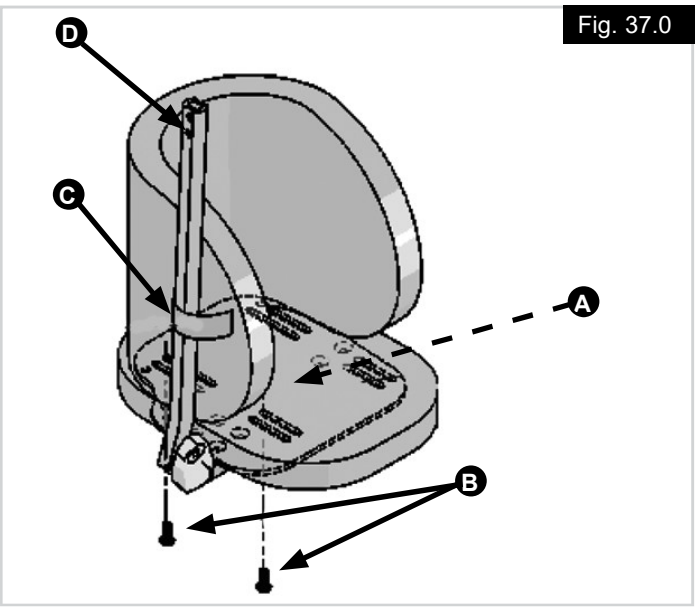

Fig. 37.0

MONTAGE DES FUSSKASTENS FÜR ZWEI FÜSSE (mit oder ohne Trennwand)

Montage des Fußkastens für zwei Füße an ein Fußbrett

1. Befestigen Sie den Fußkasten für zwei Füße wie in Fig. 38.0 gezeigt mit den Schrauben (B) am Fußbrett (A).
2. Wenn die vorhandenen Löcher im Fußbrett nicht zu den Löchern im Fußkasten für zwei Füße passen, beachten Sie die in Fig. 40.0 gezeigte Bohranleitungen.
3. Legen Sie den Klettstreifen (C) um die Verlängerungsstange der Fußraste (D).

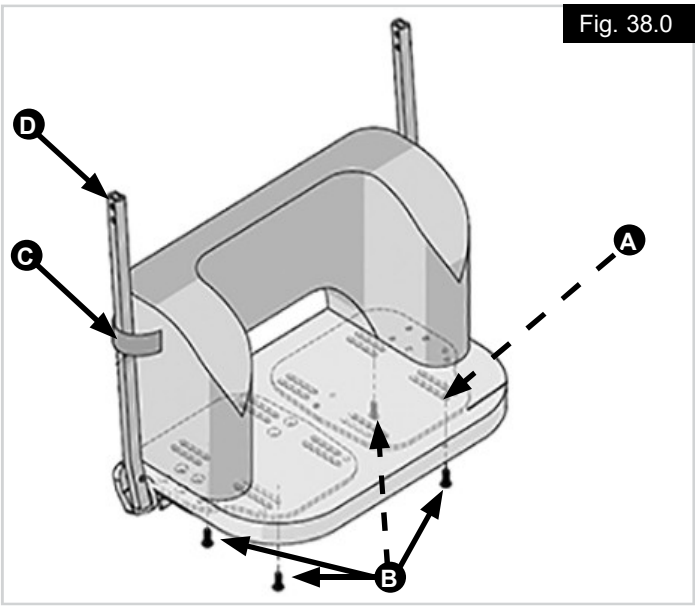

Fig. 38.0

BOHRANLEITUNG

Einzel-Fußbrett, Fig. 39.0.

A. 102 mm (4,0 Zoll).
B. Diameter = 7,1 mm (9/32 Zoll).

Durchgehendes Fußbrett (doppelt), Fig. 40.0.

A. 102 mm (4,0 Zoll).
B. Diameter = 7,1 mm (9/32 Zoll).

1 = Linkes Fußbrett, 2 = Rechtes Fußbrett.

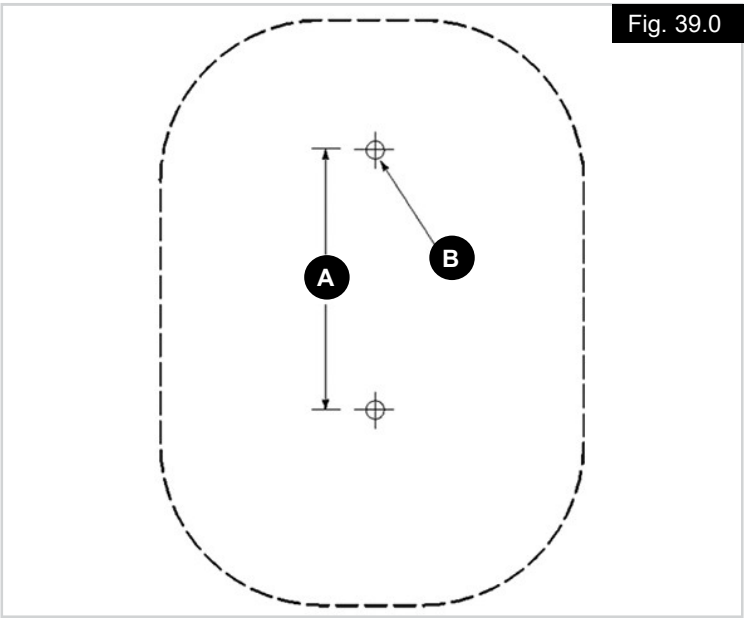

Fig. 39.0

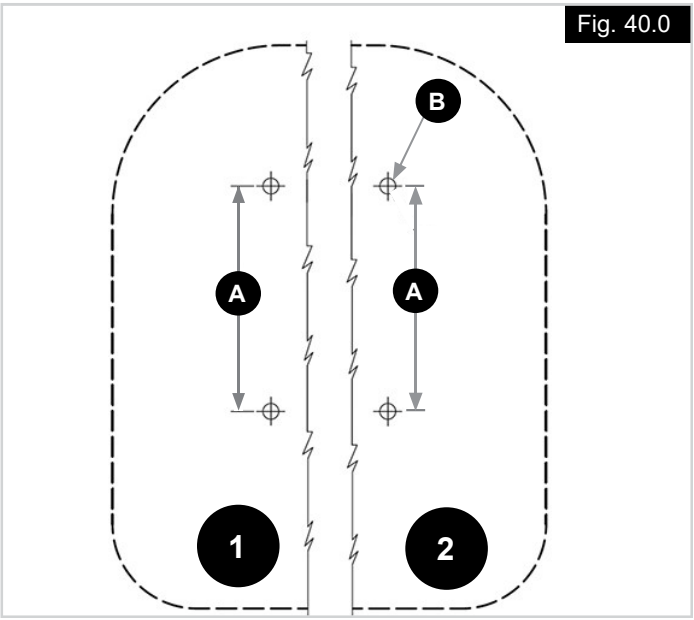

Fig. 40.0

24 MONATE EINGESCHRÄNKTE GARANTIE

Alle Produkte werden einer sorgfältigen Inspektion und Prüfung unterzogen, um die Höchstleistung zu gewährleisten. Wir gewährleisten für einen Zeitraum von 24 Monaten ab dem Kaufdatum für alle Produkte, dass sie bei normalem Gebrauch frei von Material- und Herstellungsfehlern sind. Sollte innerhalb von 24 Monaten ab dem Erstkaufdatum ein Material- oder Herstellungsfehler auftreten, wird dieser nach dem Ermessen von Sunrise Medical entweder repariert oder ersetzt. Diese Garantie gilt nicht für Einstiche, Risse oder Verbrennungen sowie für abnehmbare Bezüge.
Wir gewährleisten für einen Zeitraum von 6 Monaten ab dem Kaufdatum für abnehmbare Bezüge, dass sie bei normalem Gebrauch frei von Material- und Herstellungsfehlern sind. Sollte innerhalb von sechs (6) Monaten ab dem Erstkaufdatum ein Material- oder Herstellungsfehler auftreten, wird dieser nach dem Ermessen von Sunrise Medical entweder repariert oder das Teil wird ersetzt.
Garantieansprüche müssen dem zuständigen, autorisierten Fachhändler gemeldet werden: Außer den hier ausdrücklichen genannten Garantien sind alle anderen Gewährleistungen, einschließlich der Marktfähigkeit oder Gebrauchstauglichkeit, ausgeschlossen.

Type:	Produktbezeichnung/ Artikelnummer	MD	Dieses Symbol bedeutet Medizinprodukt
LOT	Losnummer		Adresse des Herstellers
XXXX-XX-XX	Herstellungsdatum	EC REP	EU-Bevollmächtigter für Medizinprodukte
CE	CE-Kennzeichnung	UK RP	Verantwortliche Person (Vereinigtes Königreich)
UK CA	UKCA-Kennzeichnung	CH REP	Adresse des Bevollmächtigten für die Schweiz
	Ziehen Sie die Bedienungsanleitung zu Rate		Adresse des Importeurs

ISO 7010-M002 Instruction manual/ booklet must be read! (Blue Icon)

Das Managementsystem von SUNRISE MEDICAL ist zertifiziert nach DIN ISO 13485 und ISO 14001.

Wir bei SUNRISE MEDICAL haben das ISO-13485 Zertifikat erhalten, das die Qualität unserer Produkte in jeder Phase, von der Forschung und Entwicklung bis hin zur Produktion, bestätigt. Dieses Produkt ist mit den in den EU- und UK-Verordnung dargelegten Anforderungen konform.

Indikationen

Die Vielfalt an Ausstattungsvarianten sowie die modulare Bauweise erlauben einen Einsatz bei Gehunfähigkeit/Gehbehinderung durch:

- Gelenkkontrakturen
- Neurologische Krankheitsbilder
- Asymmetrische Haltung
- Cerebralparese
- Rückenmarksverletzungen
- Muskeldystrophie
- Spastik
- Hypo- oder Hypertonie
- MS

Kontraindikation

Es sind keine Kontraindikationen bekannt oder verfügbar.

HINWEIS: Allgemeine Empfehlungen für den Benutzer. Wenn diese Anweisungen nicht beachtet werden, kann das zu Körperverletzung, Beschädigung des Produkts oder Umweltschäden führen!

Einen Hinweis an den Anwender und/oder den Patienten, dass alle im Zusammenhang mit dem Produkt aufgetretenen schwerwiegenden Vorfälle dem Hersteller und der zuständigen Behörde des Mitgliedstaats, in dem der Anwender und/oder der Patient niedergelassen ist, zu melden sind.

CE SUNRISE MEDICAL erklärt als Hersteller, dass die dieses Produkt mit der Medizinprodukteverordnung (2017/745) der EU konform sind.

FMG (Für Mich Gebaut) Sonderbauten

Sunrise Medical empfiehlt dringend, alle Informationen für den Benutzer, die mit Ihrem FMG-Produkt mitgeliefert werden, vor dem erstmaligen Gebrauch sorgfältig durchzulesen und sicherzustellen, dass alles verstanden wurde. Dadurch wird gewährleistet, dass Ihr FMG-Produkt wie vom Hersteller vorgesehen funktioniert. Sunrise Medical empfiehlt die Benutzerinformationen und Dokumente für einen späteren Gebrauch sicher aufzubewahren und nicht zu entsorgen.

Kombinationen von Medizinprodukten

Dieses Medizinprodukt kann unter Umständen mit einem oder mehreren anderen Medizinprodukten bzw. anderen Produkten kombiniert werden. Informationen darüber, welche Kombinationen möglich sind, finden Sie unter www.SunriseMedical.de. Alle aufgeführten Kombinationen wurden überprüft, um die grundlegenden Sicherheits- und Leistungsanforderungen gemäß Artikel 14.1 der EU-Verordnung 2017/745 über Medizinprodukte zu erfüllen.

Leitlinien zum Kombinieren wie etwa die Montage finden Sie unter www.SunriseMedical.de

Notieren Sie hier die Seriennummer Ihres Rollstuhls:

Notieren Sie die Adresse Ihres Fachhändlers hier:

TRANSPORT :

Vérifiez qu'aucun composant n'a été endommagé lors de l'expédition. En cas d'endommagement, n'utilisez PAS le matériel. Contactez Sunrise Medical ou votre revendeur pour de plus amples renseignements.

⚠ AVERTISSEMENT !

Les produits décrits dans le présent manuel ont été conçus pour être montés et installés exclusivement par :

- Fournisseur d'équipement médical agréé Sunrise Medical.
- Professionnel de santé qualifié et compétent ayant suivi la formation certifiée appropriée, dispensée par Sunrise Medical ou son fournisseur agréé.

USAGE PRÉVU POUR LES SUPPORTS DE POSITIONNEMENT JAY :

Les supports de positionnement Jay sont prévus pour fournir un support accru à des utilisateurs de fauteuil roulant ayant des besoins très variés.

⚠ AVERTISSEMENT !

Toute application autre que le positionnement d'une personne dans un fauteuil roulant peut provoquer des blessures, et représente une utilisation abusive des produits et un danger potentiel.

Poids maximum de l'utilisateur.
Parce que les harnais sont compatibles avec une vaste gamme de fauteuils roulants, le poids maximum de l'utilisateur prévu pour le harnais est identique au poids maximum imposé pour le fauteuil sur lequel le harnais est installé.

Durée de vie prévue.
La durée de vie anticipée de ce produit est de 5 années.

⚠ AVERTISSEMENT !

Les ceintures de positionnement et les supports pour le tronc ne doivent servir qu'au maintien de la posture de l'utilisateur.

⚠ DANGER !

- Risque de compression de la poitrine ou de suffocation !
- Ne jamais utiliser de support pour le tronc ou de harnais de poitrine sans stabiliser le bassin.
- S'assurer que l'utilisateur ne risque pas de glisser vers le bas et hors du système d'assise.

REMARQUE : Un coussin ergonomique JAY peut éviter le glissement de l'utilisateur vers le bas.

Terme	Définition
⚠ **DANGER !**	Indication d'un risque potentiel de blessures graves ou mortelles en cas de non-respect des consignes.
⚠ **AVERTISSEMENT !**	Indication d'un risque de blessure en cas de non-respect des consignes.
⚠ **ATTENTION !**	Indication d'un risque d'endommagement du matériel en cas de non-respect des consignes.
REMARQUE :	Conseil d'ordre général ou pratique recommandée.
	Référence faite à d'autres manuels

⚠ AVERTISSEMENT !

- Les ceintures, les harnais ou les sangles de support ne doivent pas entraver la respiration.
- Les ceintures, les harnais ou les sangles de support peuvent modifier la position assise de l'utilisateur.
- Il est essentiel de vérifier régulièrement l'état de la peau des personnes susceptibles de souffrir d'escarres.
- Prévoir un protocole approprié de réduction de la pression.
- Il est recommandé d'effectuer une évaluation des risques afin de déterminer si l'utilisateur est capable de réaliser de manière autonome les activités de réduction de la pression, et dans le cas contraire, confier cette tâche à l'accompagnateur/au médecin.

⚠ AVERTISSEMENTS RELATIFS AU TRANSPORT

- Les ceintures, les harnais et sangles d'épaules Jay sont prévus pour le positionnement de l'utilisateur et ne sont pas destinées à être utilisées comme ceinture de sécurité à bord des véhicules motorisés.
- LES CEINTURES, LES HARNAIS ET SANGLES D'ÉPAULES JAY peuvent être utilisés pendant le transport mais ils n'ont pas été soumis aux essais de collision et n'ont pas été homologués à cet effet.
- Lors du déplacement à bord d'un véhicule motorisé, utilisez ces aides au positionnement conjointement aux dispositifs de retenue ayant été spécifiquement testés pour le transport conformément aux normes SAE J2249 et/ou ANSI/RESNA WC/20.

MESURE D'HYGIÈNE EN CAS DE CESSION DU FAUTEUIL :

Avant de laisser une autre personne utiliser le fauteuil, il convient de l'apprêter soigneusement. Toutes les surfaces entrant en contact avec le nouvel utilisateur doivent être désinfectées.

Pour ce faire, vous devez utiliser un désinfectant figurant dans la liste des produits homologués / recommandés dans votre pays, pour une désinfection rapide à base d'alcool pour produits et appareils médicaux nécessitant d'être désinfectés rapidement.

Veuillez prendre connaissance des instructions du fabricant du produit désinfectant utilisé.

En règle générale, une désinfection totale ne peut être garantie sur les coutures. Par conséquent et conformément à la règlementation locale relative à la protection contre les infections, il est recommandé de mettre au rebut la toile de l'assise et du dossier afin d'éviter toute contamination micro-bactérienne par les agents actifs.

CONDITIONS POUR UN ENTREPOSAGE SÉCURISÉ

- Entreposer les produits dans un lieu sec à une température relative comprise entre 20 et 75 %.
- Conserver à l'abri des rayons du soleil et de la poussière pendant les périodes d'entreposage prolongées.
- Tenir éloigné des sources de chaleur directes et à une température comprise entre 5 °C et 40 °C.
- Placer et empiler les produits conditionnés conformément aux flèches d'orientation figurant sur l'emballage.
- Si un carton est grand et fin et donc potentiellement instable, veiller à bien l'immobiliser sur la palette ou en rayonnage afin d'éviter sa chute.
- Ne rien poser par-dessus les produits emballés lorsque la mention « Ne pas empiler » figure sur l'emballage.
- Ne jamais entreposer le produit à l'extérieur, exposé aux éléments.

ÉVALUATION :

⚠ AVERTISSEMENT !

Il est fortement recommandé qu'un médecin ou un spécialiste du fauteuil roulant qualifié procède à une évaluation clinique afin de garantir une utilisation appropriée et sécurisée du matériel.

DIMENSIONS CLIENT :

La Fig. 1.0 illustrent une série de dimensions couramment utilisées.
Il incombe au médecin/spécialiste du fauteuil roulant qualifié de prendre les mesures nécessaires en fonction du produit utilisé. Pour garantir la sécurité de l'utilisateur, il est essentiel de commander les produits à la bonne taille.

Fig. 1.0

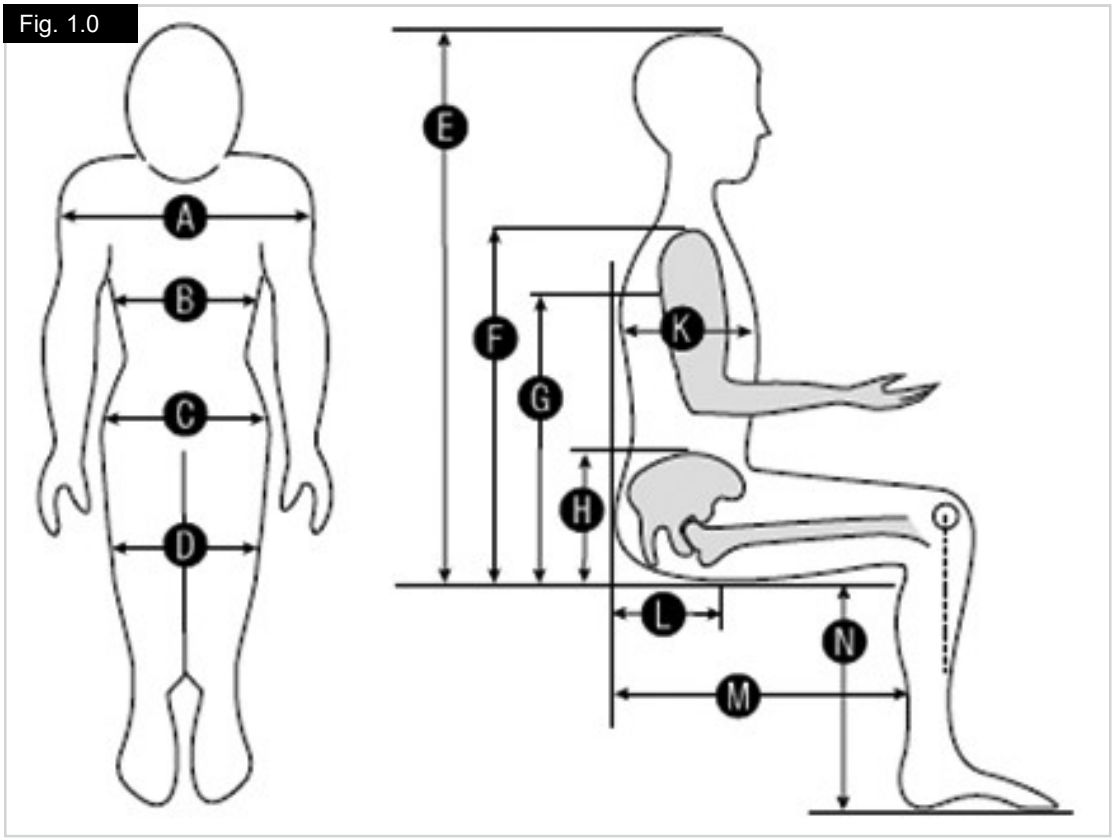

A. Largeur épaules.
B. Largeur du buste.
C. Largeur des hanches.
D. Largeur genoux.
E. Hauteur entre l'assise et le haut du crâne.
F. Hauteur entre l'assise et le haut de l'épaule.
G. Hauteur entre l'assise et le creux axillaire.
H. Hauteur entre l'assise et l'EIPS.
I. Non utilisé
J. Non utilisé
K. Profondeur du buste.
L. Distance entre le dos et la partie antérieure des ischions (tubérosités sciatiques)
M. Profondeur d'assise
N. Distance entre l'assise et la palette

INSTALLATION :

Lors de l'évaluation de la posture assise, il convient de toujours commencer par le bassin.

POSITIONNEMENT DU BASSIN :

Zone pelvienne grisée (Fig. 2.0).

Fig. 2.0

Ceintures pelviennes de positionnement à deux points.

- Ceinture à deux points à ouverture à bouton poussoir (Fig. 3.0).
- Ceinture à deux points à boucle à ouverture latérale (Fig. 4.0).

Ceintures pelviennes de positionnement à quatre points.

- Ceinture à quatre points à ouverture à bouton poussoir (Fig. 5.0).
- Ceinture V Contour à ouverture à bouton poussoir (Fig. 6.0).

COMPOSANTS DU COUSSIN J2 DC

Fig. 3.0

Fig. 4.0

Fig. 5.0

Fig. 6.0

INSTALLATION DE LA CEINTURE PELVIENNE :

Les ceintures pelviennes peuvent être positionnées de différentes manières selon le système d'assise, le type de fauteuil roulant et les accessoires présents.

Plaques d'ancrage.

Toutes les ceintures de positionnement JAY sont livrées avec des plaques d'ancrage pour permettre leur fixation (Fig. 7.0).

Fig. 7.0

⚠ AVERTISSEMENT !

Les produits décrits ci-dessous doivent être montés et installés exclusivement par :

- Fournisseur d'équipement médical agréé Sunrise Medical.
- Professionnel de santé qualifié et compétent ayant suivi la formation certifiée appropriée, dispensée par Sunrise Medical ou son fournisseur agréé.
- Ne jamais placer une ceinture pelvienne ou un support de positionnement en travers de la taille ou de l'abdomen.

Considérations initiales.

Angles de fixation.

L'angle auquel la ceinture pelvienne est fixée au fauteuil roulant a un impact direct sur l'angle de traction sur le bassin.

Un angle de fixation de 60° au rail d'assise a pour effet de positionner la ceinture pelvienne en avant ou en arrière de l'épine iliaque antéro-supérieure, réduisant ainsi la tendance d'un utilisateur affichant une rotation pelvienne postérieure, à glisser sous la ceinture.

Un angle de fixation de 45° sur le montant arrière favorise la rotation pelvienne postérieure, laquelle améliore le positionnement de l'utilisateur affichant une torsion pelvienne antérieure.

Fig. 8.0

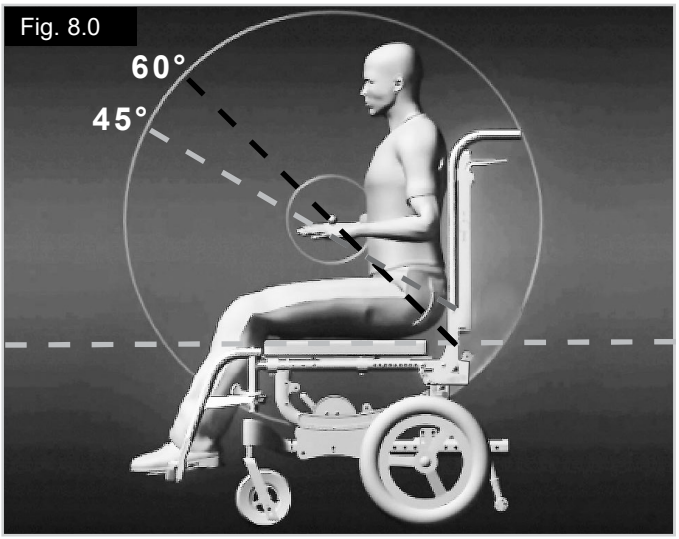

PROCÉDURE D'INSTALLATION

Ceinture pelvienne à deux points (Fig. 9.0).

1. Repérez le point d'attache désiré.
2. Fixez les plaques d'ancrage de la ceinture au châssis du fauteuil.
3. Tenez compte de la position de l'utilisateur afin de déterminer l'angle idéal de fixation et de positionnement de la ceinture au niveau du centre du bassin.
4. Faites passer l'extrémité de la ceinture à travers la boucle.

Fig. 9.0

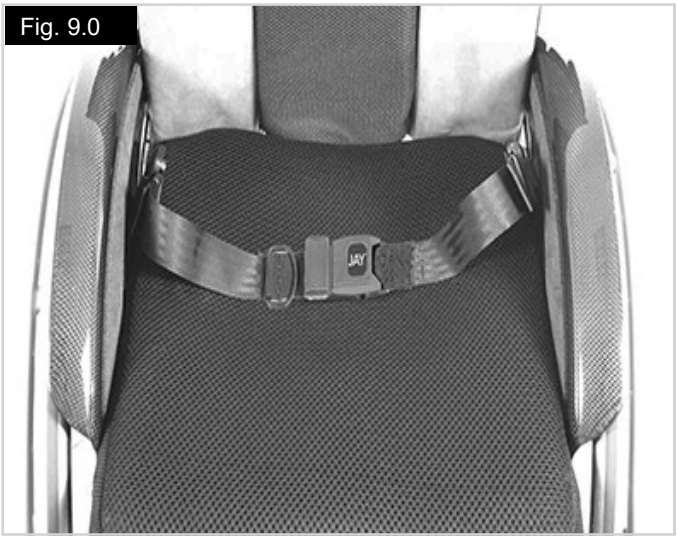

Ceinture pelvienne à quatre points (Fig. 10.0)

A. Sangles primaires (Fig. 11 - 12).
B. Sangles secondaires (Fig. 11 - 12).

3. Suivez les étapes d'installation énoncées au précédent paragraphe « Ceinture pelvienne à deux points » pour monter les sangles primaires de la ceinture pelvienne.
4. Fixez les sangles secondaires sur le fauteuil, de manière à ce qu'elles viennent s'attacher sur les sangles primaires.
5. Serrez les sangles secondaires pour éviter tout mouvement des sangles primaires.

SÉCURITÉ :

Pour les deux types de ceinture, une fois l'installation terminée, procédez aux vérifications suivantes afin de vous assurer que l'utilisateur est correctement positionné :

1. Vérifiez que l'utilisateur est assis confortablement.
2. Vérifiez que l'utilisateur ne présente pas d'irritation sur la peau. Cela se manifeste généralement par une rougeur de la peau, en particulier sur les tissus mous.
3. Vérifiez que l'utilisateur ne glisse pas dans son siège, auquel cas vous ajusterez la ceinture en conséquence. Si l'utilisateur continue de glisser sur son siège et si la ceinture est un modèle à deux points, déterminez si l'utilisation d'une ceinture à quatre points assurerait un meilleur maintien.
4. Vérifiez que le matériel de montage de la ceinture pelvienne n'entrave pas les accessoires/dispositifs de positionnement installés sur le fauteuil. Repositionnez-le si nécessaire.

Fig. 10.0

Fig. 11.0

Fig. 12.0

INSTALLATION DES SUPPORTS ANTÉRIEURS POUR LE TRONC :

*** Mesures = mm et (pouces). Les mesures peuvent légèrement varier en fonction du serrage**

Fig. 13.0

Style Classique.

Dimensions Style Classique*								
	A	**B**	**C**	**D**	**E**	**F**	**G**	**H**
Intervention précoce.	248 (9,75)	76 (3)	51 (2)	133 (5,25)	76 (3)	76 (3)	25 (1)	165 (6,5)
XS	318 (12,5)	89 (3,5)	51 (2)	191 (7,5)	89 (3,5)	76 (3)	51 (2)	191 (7,5)
S	381 (15)	114 (4,5)	51 (2)	229 (9)	102 (4)	102 (4)	51 (2)	216 (8,5)
M	482 (19)	140 (5,5)	51 (2)	280 (11)	127 (5)	127 (5)	76 (3)	241 (9,5)
L	572 (22,5)	165 (6,5)	51 (2)	330 (13)	152 (6)	152 (6)	89 (3,5)	267 (10,5)
XL	572 (22,5)	165 (6,5)	64 (2,5)	356 (14)	178 (7)	178 (7)	114 (4,5)	292 (11,5)

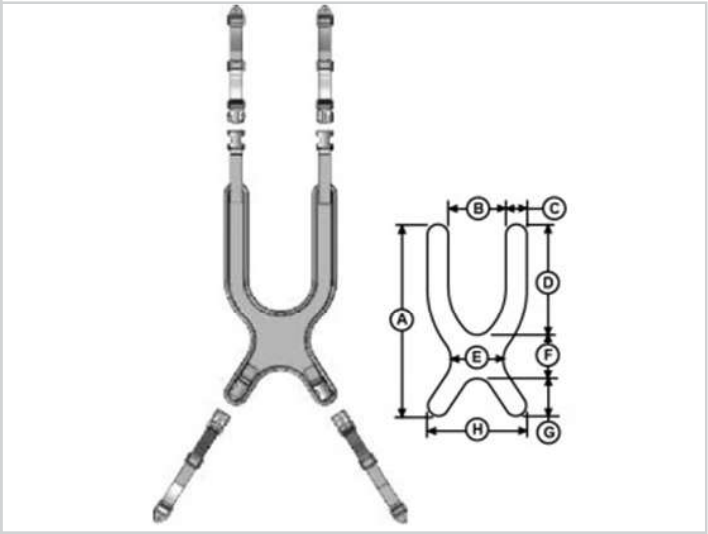

Positionneur de sangle (Fig. 14.0).
Cet accessoire est vendu séparément.

Fig. 14.0

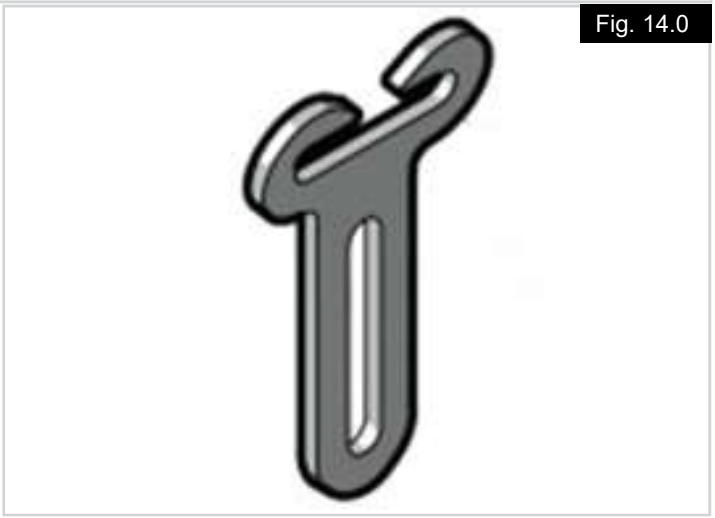

Fig. 15.0

*** Mesures = mm et (pouces). Les mesures peuvent légèrement varier en fonction du serrage**

Style Contour

Dimensions Style Contour*								
	A	B	C	D	E	F	G	H
Intervention précoce.	248 (9,75)	76 (3)	45 (1,75)	133 (5,25)	25 (1)	89 (3,5)	38 (1,5)	165 (6,5)
XS	318 (12,5)	89 (3,5)	51 (2)	191 (7,5)	25 (1)	89 (3,5)	38 (1,5)	191 (7,5)
S	381 (15)	114 (4,5)	51 (2)	229 (9)	25 (1)	102 (4)	51 (2)	216 (8,5)
M	470 (18,5)	140 (5,5)	51 (2)	280 (11)	25 (1)	127 (5)	64 (2,5)	241 (9,5)
L	572 (22,5)	165 (6,5)	51 (2)	330 (13)	38 (1,5)	152 (6)	89 (3,5)	267 (10,5)
XL	572 (22,5)	165 (6,5)	64 (2,5)	356 (14)	38 (1,5)	178 (7)	114 (4,5)	292 (11,5)

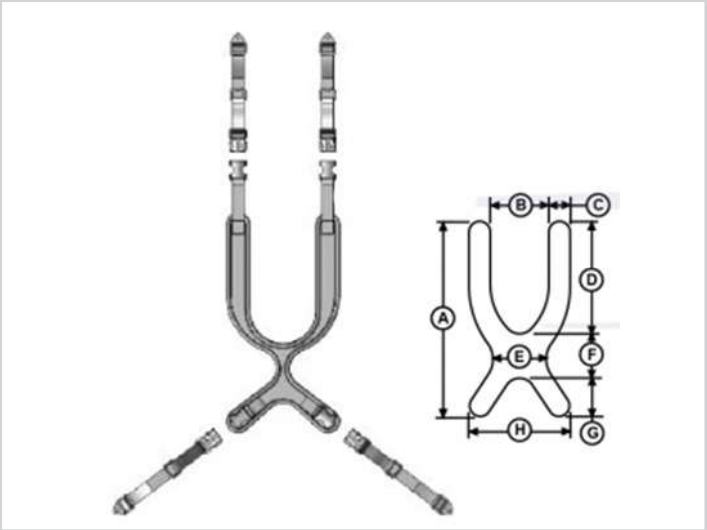

Fig. 16.0

*** Mesures = mm et (pouces). Les mesures peuvent légèrement varier en fonction du serrage**

Style sac à dos.

Dimensions Style sac à dos*		
	A	B
S 305 (12)	305 (12)	51 (2)
L 457 (18)	457 (18)	51 (2)

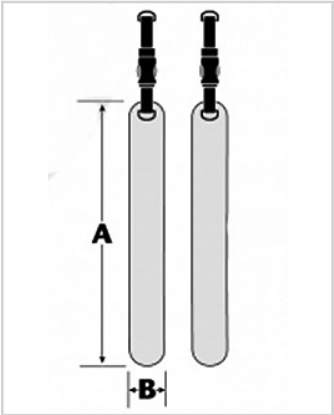

Fig. 17.0

*** Mesures = mm et (pouces). Les mesures peuvent légèrement varier en fonction du serrage**

Style ouverture centrale.

Dimensions Style ouverture centrale*			
	A	**B**	**C**
Intervention précoce.	248 (9,75)	178 (7)	127 (5)
XS	280 (11)	203 (8)	147 (5,75)
S	311 (12,25)	229 (9)	165 (6,5)
M	362 (14,25)	280 (11)	248 (9,75)
L	394 (15,5)	292 (11,5)	248 (9,75)
XL	445 (17,5)	324 (12,75)	254 (10,0)

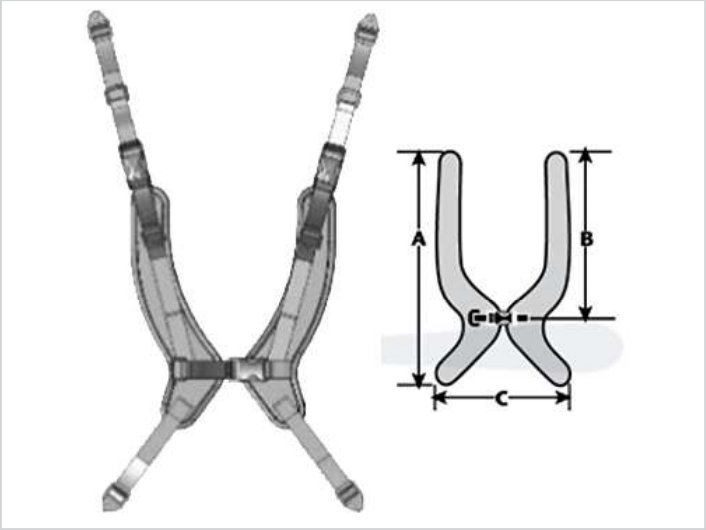

Considérations techniques :

- La fermeture par boucle ajustable permet d’accéder rapidement à l’utilisateur.
- Disponible en construction structurée uniquement.
- La fixation à quatre points permet un ajustement indépendant de la tension.

*** Mesures = mm et (pouces). Les mesures peuvent légèrement varier en fonction du serrage**

Fig. 18.0

Style ouverture zippée

Dimensions Style ouverture zippée*								
	A	**B**	**C**	**D**	**E**	**F**	**G**	**H**
S	381 (15,0)	114 (4,5)	51 (2)	229 (9)	102 (4)	102 (4)	51 (2)	216 (8,5)
M	482 (19,0)	140 (5,5)	51 (2)	280 (11)	127 (5)	127 (5)	76 (3)	241 (9,5)
L	572 (22,5)	165 (6,5)	51 (2)	330 (13)	152 (6)	152 (6)	89 (3,5)	267 (10,5)
XL	572 (25,5)	165 (6,5)	64 (2,5)	356 (14)	178 (7)	178 (7)	114 (4,5)	292 (11,5)

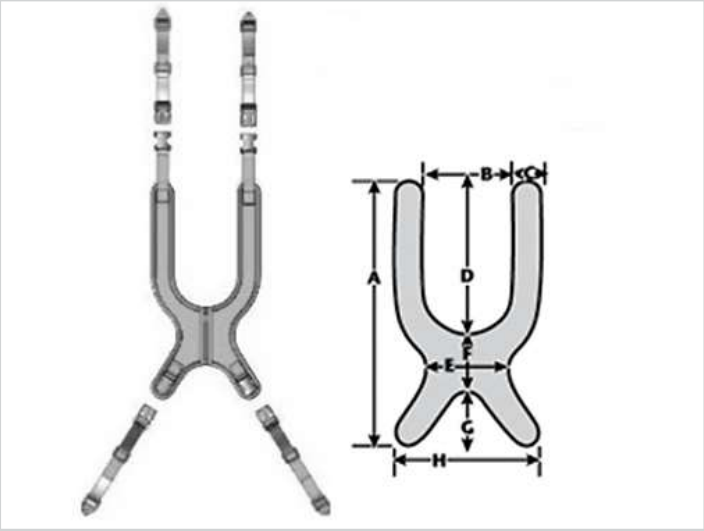

Considérations techniques :

- La fermeture par zip permet d’accéder rapidement à l’utilisateur.
- Tissu respirable et lavable en machine.
- La construction dynamique assure un soutien et permet une amplitude de mouvements limitée.

*** Mesures = mm et (pouces). Les mesures peuvent légèrement varier en fonction du serrage**

Fig. 19.0

Style Sangle de Tronc.

Dimensions Sangle de Tronc		
	A	B
XS	76 (3)	203 (8)
S	76 (3)	254 (10,0)
M	76 (3)	305 (12)
L	102 (4)	356 (14)
XL	102 (4)	406 (16)

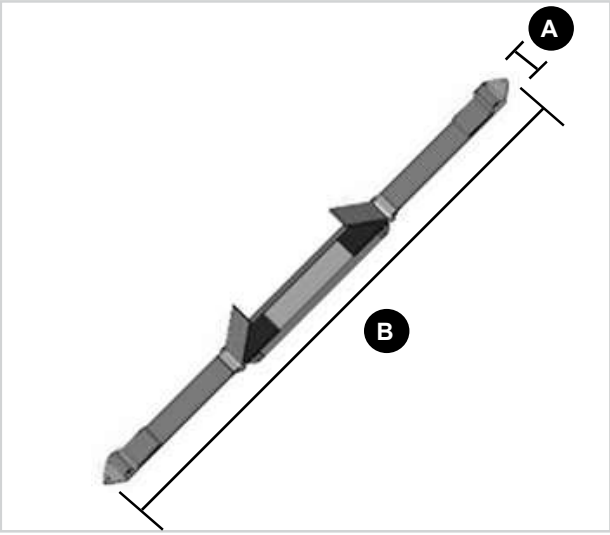

Considérations techniques :

- Mécanisme d'ancrage sur le dossier.
- Le Velcro antérieur et la fermeture par anneau en D permettent d'accéder rapidement à l'utilisateur.

*** Mesures = mm et (pouces). Les mesures peuvent légèrement varier en fonction du serrage**

Fig. 20.0

Sangles d'épaules en Y.

Dimensions Sangles en Y*			
	A	B	C
Intervention précoce.	381 (15,0)	178 (7)	45 (1,75)
S	482 (19,0)	203 (8)	51 (2)
M	559 (22)	229 (9)	57 (2,25)
L	635 (25)	280 (11)	64 (2,5)

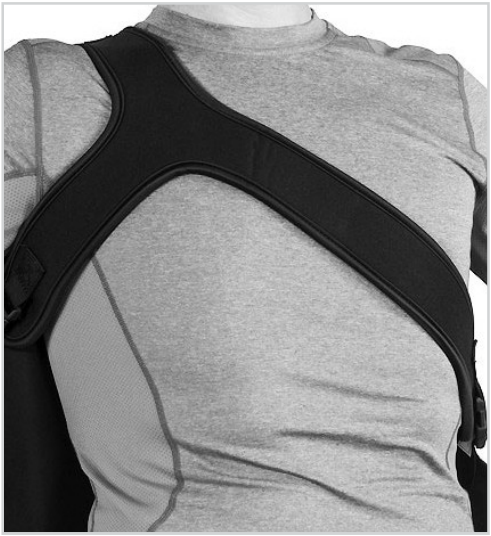

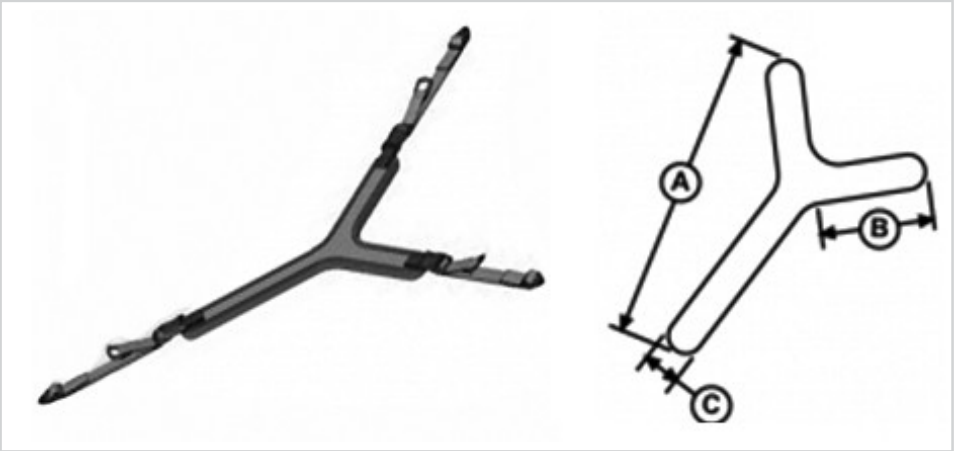

CONDITIONS D'INSTALLATION

Avant de pouvoir installer un support antérieur de tronc / harnais d'épaules, vous devez vous assurer que les éléments suivants sont en place :

- Un dossier en dur arrivant approximativement à hauteur d'épaules.
- Une ceinture pelvienne.

⚠ AVERTISSEMENT !

Les produits décrits ci-dessous doivent être montés et installés exclusivement par :

- Fournisseur d'équipement médical agréé Sunrise Medical.
- Professionnel de santé qualifié et compétent ayant suivi la formation certifiée appropriée, dispensée par Sunrise Medical ou son fournisseur agréé.
- Ne jamais utiliser de support antérieur pour le tronc sans stabiliser le bassin.
- Toujours utiliser une ceinture pelvienne correctement installée.

Procédure d'installation

1. Le montage et l'installation doivent être effectués avec l'utilisateur assis dans le fauteuil.
2. En l'absence de ceinture pelvienne sur le fauteuil : Placez l'utilisateur dans le fauteuil et installez la ceinture pelvienne conformément aux consignes énoncées plus haut, dans le présent manuel (pages 9 et 10). Déterminez quel harnais d'épaules convient pour l'utilisateur.
3. Les types de harnais disponibles sont les suivants :
   i. Style Classique - pour une répartition optimale du support et une stabilité maximale.
   ii. Style Contour - pour les femmes ou les personnes souhaitant limiter la zone de contact du harnais sur le corps.
   iii. Style Ouverture zippée - pour faciliter les transferts fréquents et le retrait du harnais.
   iv. Style Ouverture centrale, stretch, réglable - pour faciliter les transferts fréquents et favoriser un port mieux ajusté.
   v. Style Sangle de Tronc - pour accroître la liberté de mouvements lors de la rotation des épaules et de l'extension des bras.
   vi. Style Y - pour une plus grande liberté de mouvements d'un bras tout en assurant un support optimal.
   vii. Style Sac à dos – pour une rétraction maximale des épaules et un contact minimum avec la poitrine.
4. Placez le support de tronc antérieur/harnais d'épaule désiré sur la poitrine, avec les sangles supérieures par-dessus le dossier.
5. Positionnez les sangles entre le cou et l'articulation des épaules.

Sangles supérieures

i. Ajustez chacune des sangles d'épaules en fonction de la largeur d'épaules et de la position d'assise de l'utilisateur pour assurer à ce dernier un port confortable.

ii. Fixez-les au dossier à l'aide des fixations/ positionneurs de sangle (vendus séparément, non livrés avec le harnais).

Sangles inférieures

iii. Identifiez la position optimale des sangles inférieures sur le dossier afin de ne pas gêner les autres dispositifs de positionnement éventuellement installés (supports latéraux, etc.).

iv. Installez la fixation entre le haut du bassin et le siège (Fig. 21.0).

v. Utilisez les fixations fournies.

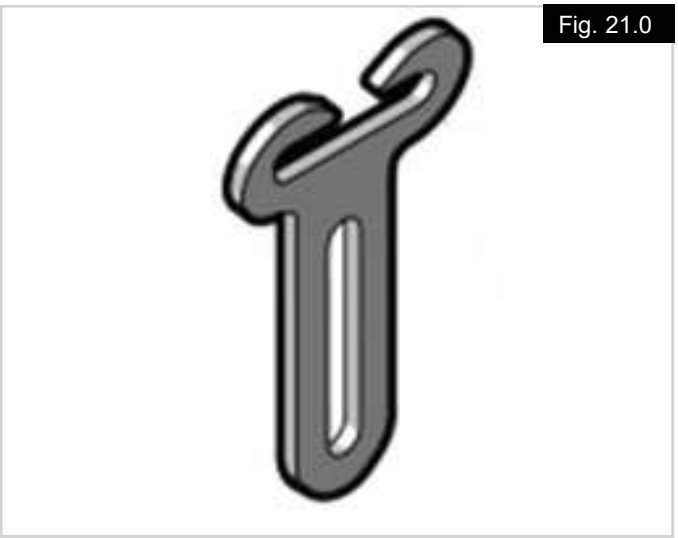

Fig. 21.0

CONTRÔLE DE SÉCURITÉ

Une fois l'installation terminée, procédez aux vérifications suivantes afin de vous assurer que l'utilisateur est correctement positionné :

Dans la mesure du possible, demandez à l'utilisateur de se pencher vers l'avant et de gauche à droite afin de vérifier le réglage du harnais.

Vérifiez ce qui suit :

1. Le bon fonctionnement des boucles et des sangles d'ajustement.
2. L'utilisateur est assis confortablement.
3. Le harnais n'est ni trop bas, ni trop haut. Le support ne doit pas venir frotter contre le cou de l'utilisateur.
4. Les fixations d'installation ne gênent en aucun cas les accessoires/dispositifs de positionnement installés sur le fauteuil.
5. Ajustez le harnais si besoin est.

- Harnais trop haut (Fig. 22.0).
- Harnais trop bas (Fig. 23.0).
- Harnais correctement positionné (Fig. 24.0).

Fig. 22.0

Fig. 23.0

Fig. 24.0

INSTALLATION DU HARNAIS EN Y

Le harnais en Y est particulièrement adapté lorsqu'une amplitude de mouvement accrue est requise pour un bras (rotation d'une épaule).
Le harnais de positionnement en Y JAY assure un contrôle de la rotation du tronc et une rétraction indépendante de l'épaule, tout en réduisant les interférences avec les sondes d'alimentation.

Procédure d'installation.

1. Placez la partie supérieure du harnais en Y au-dessus et en-dessous de l'épaule en rotation, puis installez les plaques d'ancrage sur la face arrière du dossier (Fig. 25.0).
2. Étirez la sangle inférieure en diagonale, en travers du tronc, puis accrochez-la à la face arrière du dossier (Fig. 26.0).
3. Utilisez les sangles de serrage de la partie haute du harnais en Y pour ajuster la tension, puis ramenez l'épaule à la position de repos. L'utilisateur doit se sentir à l'aise (Fig. 27.0).

Fig. 25.0

Fig. 26.0

Fig. 27.0

SUPPORTS DE POSITIONNEMENT DES MEMBRES INFÉRIEURS

Cale-pied avec soulagement du tendon (Fig. 28.0 et Fig. 30.0).

Les cale-pieds permettent le maintien et le positionnement des pieds et des chevilles, d'élargir l'empreinte d'assise et d'améliorer la posture globale.

*** Mesures = mm et (pouces).**

Fig. 30	A*	B*
S	89 (3,5)	133 (5,25)
M	102 (4,0)	171 (6,75)
L	121 (4,75)	203 (8,0)
XL	127 (5,0)	254 (10,0)

Positionneur de pied et cheville (Fig. 29.0 et Fig. 31.0).

Le positionneur de pied et cheville maintient les pieds bien en place sur la palette sans la sensation de retenue d'un cale-pied rigide.
Le positionneur de pied et cheville possède une fixation à trois points qui enveloppe le talon, tandis que les sangles latérales passent autour de la cheville.
Les positionneurs de cheville possèdent des boucles à ouverture latérale qui facilitent l'accès, l'ajustement et l'ouverture lors des transferts.

*** Mesures = mm et (pouces).**

Fig. 28.0

Fig. 29.0

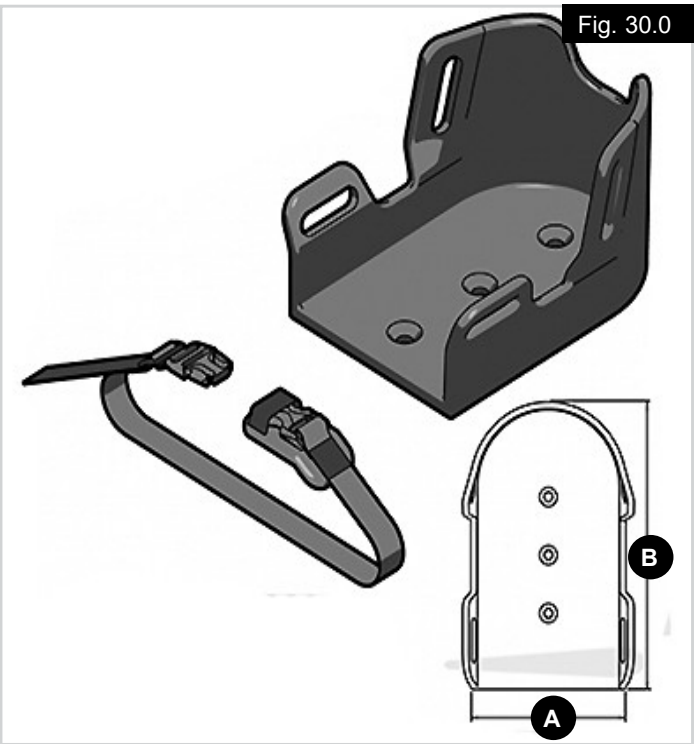

Fig. 30.0

Fig. 31	A*	B*	C*	Circonférence de la cheville
S	127 (5,0)	133 (5,25)	114 (4,5)	165 - 229 (6,5 - 9,0)
M	127 (5,0)	171 (6,75)	114 (4,5)	203 - 254 (8,0 - 10,0)
L	152 (6,0)	203 (8,0)	140 (5,5)	241 - 305 (9,5 - 12,0)
XL	165 (6,5)	254 (10,0)	152 (6,0)	279 - 343 (11,0 - 13,5)

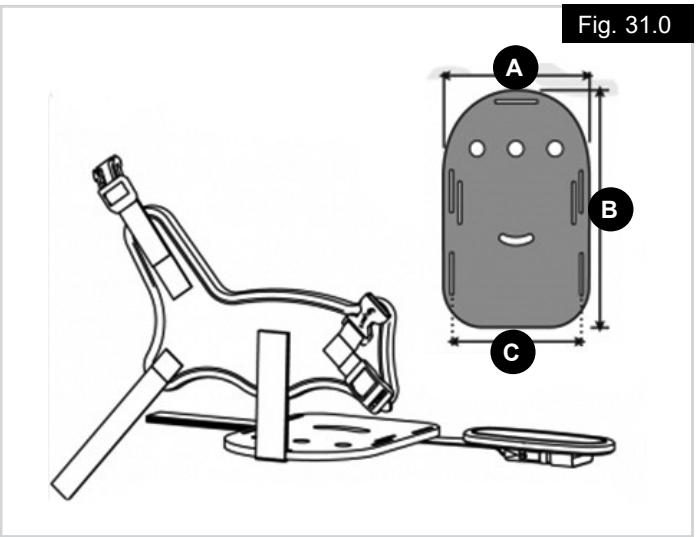

Fig. 31.0

CALE-PIED À SANGLES MATELASSÉES

Le cale-pied à sangles matelassées maintient les pieds bien en place sur la palette tout en fournissant un degré de confort accru.
Le cale-pied à sangles matelassées comprend deux supports à deux points pour plus de confort et de sécurité.
Les sangles matelassées possèdent des boucles à ouverture latérale qui facilitent l'accès, l'ajustement et l'ouverture lors des transferts. (Fig. 32.0).

Fig. 32.0

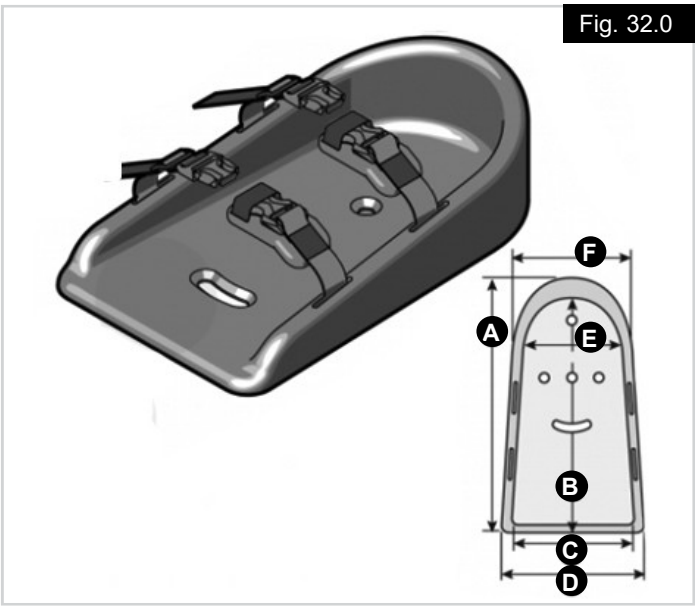

*** Mesures = mm et (pouces).**

Fig. 32	A*	B*	C*	D*	E*	F*
S	89 (5,75)	133 (5,25)	83 (3,25)	111 (4,375)	83 (3,25)	108 (4,25)
M	102 (7,75)	171 (7,25)	92 (3,625)	121 (4,75)	83 (3,25)	108 (4,25)
L	121 (9,75)	203 (9,25)	114 (4,5)	146 (5,75)	102 (4,0)	133 (5,25)
XL	127 (12,25)	254 (11,75)	152 (6,0)	178 (7,0)	133 (5,25)	159 (6,25)

CALE-PIED TEXTILE

Le cale-pied en textile avec rabat enveloppant matelassé maintient les pieds bien en place sur la palette. Le cale-pied en textile fournit également un degré accru de confort et de flexibilité.
Le cale-pied en textile possède deux sangles à deux points pour plus de confort et de sécurité.
Les sangles possèdent des boucles à ouverture latérale qui facilitent l'accès, l'ajustement et l'ouverture lors des transferts. (Fig. 33.0).

Fig. 33.0

COMPARTIMENTS POUR PIEDS

Les compartiments pour pieds réduisent le risque d'escarres et/ou de blessures éventuellement dues aux périodes de tonicité élevée ou de contact continu avec les potences et les palettes.

Dimensions du compartiment simple

*** Mesures = mm et (pouces).**

A	B
203 (8,0)	203 (8,0)
305 (12,0)	203 (8,0)

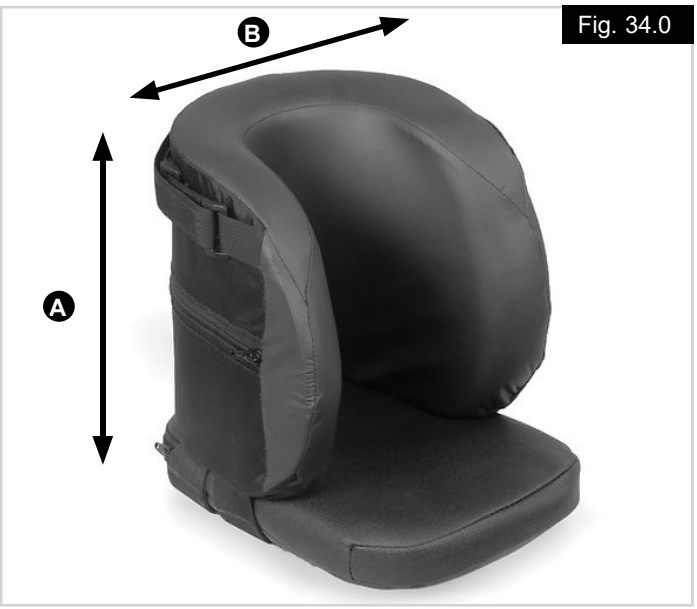

Fig. 34.0

Dimensions du double compartiment avec séparateurs

*** Mesures = mm et (pouces).**

A	B
203 (8,0)	406 (16,0)
203 (8,0)	457 (18,0)
203 (8,0)	508 (20,0)
203 (8,0)	559 (22,0)
305 (12,0)	406 (16,0)
305 (12,0)	457 (18,0)
305 (12,0)	508 (20,0)
305 (12,0)	559 (22,0)

Fig. 35.0

Dimensions du double compartiment

*** Mesures = mm et (pouces).**

A	B
203 (8,0)	305 (12,0)
203 (8,0)	356 (14,0)
203 (8,0)	406 (16,0)
203 (8,0)	457 (18,0)
203 (8,0)	508 (20,0)
203 (8,0)	559 (22,0)
305 (12,0)	406 (16,0)
305 (12,0)	457 (18,0)
305 (12,0)	508 (20,0)
305 (12,0)	559 (22,0)

Fig. 36.0

INSTALLATION DU COMPARTIMENT SIMPLE

Montage d'un compartiment simple sur palette :

1. Fixez le compartiment simple sur la palette (A) à l'aide des vis (B), comme illustré à la Fig. 37.0.
2. Si les orifices de la palette ne coïncident pas avec les orifices du compartiment pour pieds, utilisez le gabarit de perçage fourni (Fig. 39.0).
3. Placez la bande Velcro (C) autour de la barre d'extension du repose-jambe (D).

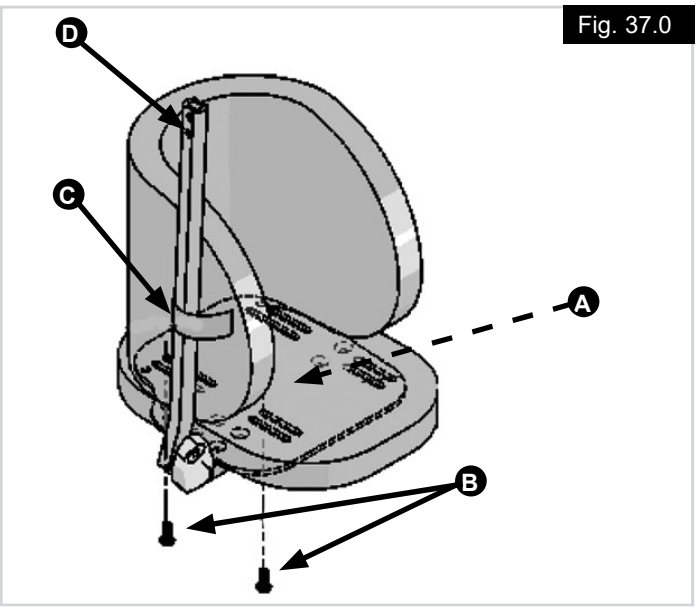

Fig. 37.0

INSTALLATION DU DOUBLE COMPARTIMENT (avec ou sans séparateur)

Montage d'un double compartiment sur palette :

1. Fixez le double compartiment sur la palette (A) à l'aide des vis (B), comme illustré à la Fig. 38.0.
2. Si les orifices de la palette ne coïncident pas avec les orifices du compartiment pour pieds, utilisez le gabarit de perçage fourni (Fig. 40.0).
3. Placez la bande Velcro (C) autour de la barre d'extension du repose-jambe (D).

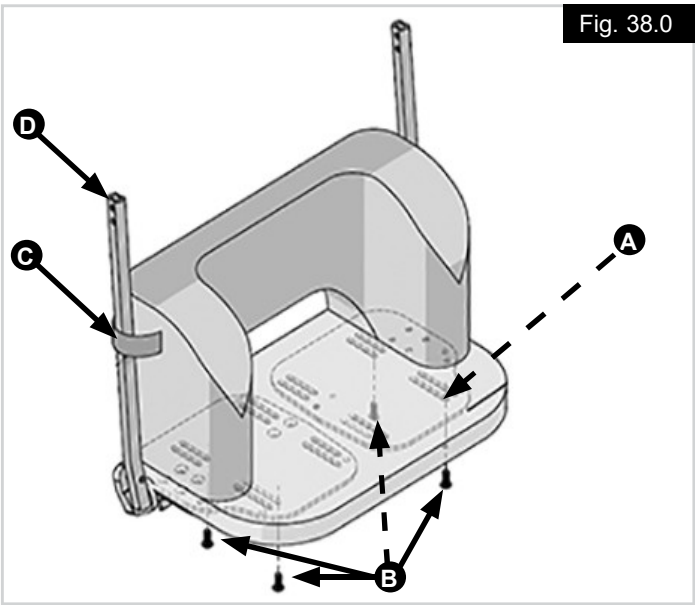

Fig. 38.0

GABARIT DE PERÇAGE

Palette simple, Fig. 39.0.

A. 102 mm (4,0 pouces).
B. Diamètre = 7,1 mm (9/32 pouces).

Double palette, Fig. 40.0.

A. 102 mm (4,0 pouces).
B. Diamètre = 7,1 mm (9/32 pouces).

1 = Palette de gauche, 2 = Palette de droite.

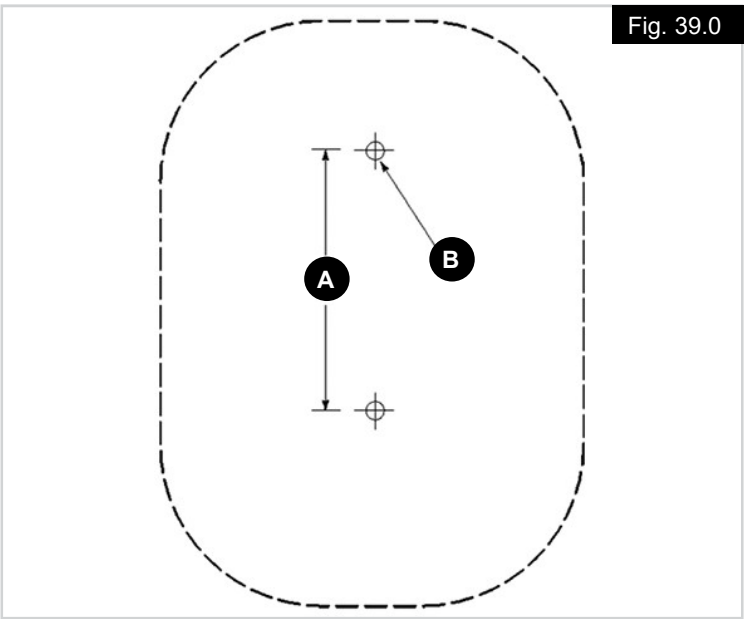

Fig. 39.0

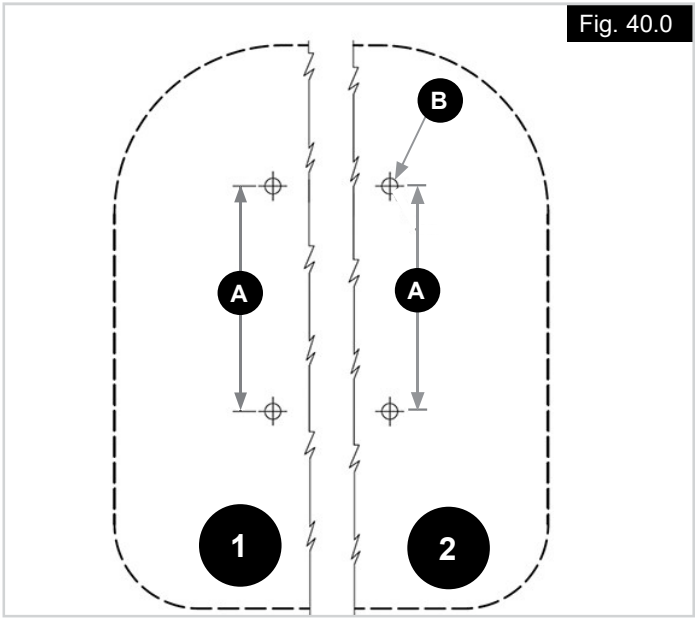

Fig. 40.0

GARANTIE LIMITÉE DE 24 MOIS

Tous les produits Jay sont rigoureusement inspectés et testés pour garantir une performance optimale. Tous les produits Jay sont garantis contre les vices de matériau et de fabrication pendant une période de 24 mois à compter de la date d'achat, dans la mesure où il est fait un usage normal du produit. Si un défaut de matériau ou de fabrication venait à apparaître au cours des 24 premiers mois à compter de la date d'achat d'origine, Sunrise Medical pourra, à sa discrétion, le réparer ou le remplacer gratuitement. Cette garantie ne couvre pas les perforations, déchirures ou brûlures, ni les housses amovibles.
Les housses amovibles sont garanties contre les vices de matériau et de fabrication pendant une période de six (6) mois à compter de la date d'achat, dans la mesure où il est fait un usage normal du produit. Si un vice de matériau ou de fabrication venait à apparaître au cours des six (6) premiers mois à compter de la date d'achat originale, Sunrise Medical pourra, à sa discrétion, le réparer ou le remplacer gratuitement.
Les réclamations et réparations doivent être effectuées auprès de votre fournisseur agréé le plus proche. Outres les es expresses décrites dans le présent document, toutes les autres garanties, y compris les garanties tacites de commercialisation et les garanties de conformité à une fin particulière, sont exclues.

Type:	Désignation du produit/Numéro de SKU	MD	Ce symbole signifie dispositif médical.
LOT	Lot		Coordonnée du fabricant
XXXX-XX-XX	Date de fabrication	EC REP	Représentant européen agréé
CE	Marquage CE	UK RP	Personne responsable au Royaume-Uni
UK CA	Marquage UKCA	CH REP	Adresse du représentant en Suisse
	Veuillez prendre connaissance des consignes d'utilisation		Adresse de l'importateur

ISO 7010-M002 Instruction manual/ booklet must be read! (Blue Icon)

Le système de gestion de SUNRISE MEDICAL est certifié ISO 13485 et ISO 14001.

Chez SUNRISE MEDICAL, nous avons obtenu la certification ISO-13485, qui atteste de la qualité de nos produits à chaque étape, de la R&D à la production. Ce produit est conforme aux exigences des réglementations de l'Union européenne et du Royaume-Uni.

Les indications
De par la diversité des options de montage et sa conception modulaire, ce fauteuil convient pour les personnes dans l'incapacité de marcher ou à mobilité restreinte, suite à :

- Des contractures
- Profil de maladie neurologique
- Postures asymétriques
- Paralysie cérébrale
- Lésion médullaire
- Dystrophie musculaire
- Spasticité
- Hypotonicité/hypertonicité
- Sclérose en plaques

Contre-indication
Aucune contre-indication n'est connue ou disponible.

REMARQUE : Conseil d'utilisation générale. Le non-respect des présentes instructions peut causer des blessures physiques, l'endommagement du matériel ou la dégradation de l'environnement.

Avis aux utilisateurs et/ou patients : tout incident grave survenu en relation avec le dispositif doit être signalé au fabricant et à l'autorité compétente de l'État membre dans lequel l'utilisateur et/ou le patient est établi.

CE En sa qualité de fabricant, SUNRISE MEDICAL, déclare que ce produit sont conformes au règlement sur les dispositifs médicaux (2017/745).

Adaptations spéciales pour B4Me
Afin de vous assurer que votre produit B4Me fonctionne de manière performante comme prévu par le fabricant, Sunrise Medical vous recommande vivement de lire et de comprendre toutes les informations utilisateur fournies avec votre produit B4Me avant de l'utiliser pour la première fois. Sunrise Medical recommande également que les informations utilisateur ne soient pas jetées après leur lecture, mais qu'elles soient conservées en toute sécurité afin d'être consultées ultérieurement.

Combinaison de dispositifs médicaux
Il est possible de combiner le présent dispositif médical avec un ou plusieurs autres dispositifs ou produits. Vous trouverez sur www.SunriseMedical.fr toutes les informations utiles sur les combinaisons possibles. Toutes les combinaisons présentées ont été validées et sont conformes aux exigences générales en matière de sécurité et de performances énoncées dans le règlement 2017/745 relatif aux dispositifs médicaux.

Vous trouverez des conseils sur la combinaison, relatifs par exemple au montage, sur www.SunriseMedical.fr

Indiquez ici le numéro de série de votre fauteuil :

Notez ici les coordonnées de votre revendeur :

SPEDIZIONE:

Controllare che le varie parti non si siano danneggiate durante il trasporto. In caso di danni, NON UTILIZZARE il prodotto. Contattare Sunrise Medical o il rivenditore autorizzato per ulteriori istruzioni.

⚠ AVVERTENZA!

I prodotti descritti in questo manuale sono stati realizzati per essere montati e installati esclusivamente da:

- un rivenditore autorizzato Sunrise Medical.
- un operatore sanitario esperto e competente che abbia ricevuto una formazione certificata direttamente da Sunrise Medical o da un fornitore approvato da Sunrise Medical.

DESTINAZIONE D'USO DEI SUPPORTI PER IL POSIZIONAMENTO JAY:

I supporti per il posizionamento Jay sono destinati a fornire un supporto aggiuntivo ad un'ampia fascia di utenti di carrozzine.

⚠ AVVERTENZA!

Qualunque utilizzo non finalizzato al posizionamento di una persona in carrozzina, e che potrebbe portare a lesioni personali, deve essere considerato errato e non sicuro.

Portata massima
Dato che questi supporti possono essere installati su un'ampia gamma di carrozzine, il peso massimo dell'utente imbracato deve corrispondere a quello previsto dalla carrozzina alla quale si applica l'imbracatura.

Durata di vita prevista
La vita utile prevista per questo prodotto è di 5 anni.

⚠ AVVERTENZA!

Le cinture di posizionamento e i supporti per il busto devono essere usati unicamente per contribuire al sostegno posturale dell'utente.

⚠ ATTENZIONE!

- Rischio di compressione del torace o di soffocamento!
- Non usare un supporto o un bretellaggio toracico senza aver stabilizzato il bacino.
- Accertarsi che l'utente non possa scivolare verso il basso, scivolando fuori dal sistema di seduta.

NOTA: L'utilizzo di un cuscino JAY sagomato può aiutare ad evitare che l'utente possa scivolare lungo il sedile.

Termine	Definizione
⚠ **ATTENZIONE!**	Informa l'utilizzatore di possibili rischi di gravi lesioni o di decesso nel caso in cui la raccomandazione non venga seguita.
⚠ **AVVERTENZA!**	Informa l'utilizzatore di rischi nel caso in cui la raccomandazione non venga seguita.
⚠ **ATTENZIONE!**	Segnala all'utente i possibili danni al prodotto nel caso di mancato rispetto della raccomandazione fornita.
NOTA:	Raccomandazione generale o metodo migliore.
	Riferimento a documentazione supplementare

⚠ AVVERTENZA!

- Tutte le cinture, i bretellaggi e le cinghie di supporto non devono interferire con la respirazione.
- Tutte le cinture, i bretellaggi e le cinghie di supporto possono interferire con la posizione dell'utente sulla seduta.
- È indispensabile che gli utenti a rischio di ulcere da pressione vengano periodicamente sottoposti a un controllo dell'integrità della pelle.
- Adottare un sistema adeguato di riduzione della pressione.
- Si consiglia di avviare un'analisi dei rischi per determinare se l'utente è in grado di eseguire autonomamente le attività per la riduzione della pressione; in caso contrario, questa operazione deve svolgersi con l'assistenza di un accompagnatore/assistente sanitario.

⚠ AVVERTENZE PER IL TRASPORTO SU VEICOLI

- Le cinture e i bretellaggi Jay sono stati realizzati per il posizionamento dell'utente e non per essere utilizzati come cinture di sicurezza su un veicolo per il trasporto!
- LE CINTURE E I BRETELLAGGI possono essere usati durante il trasporto, ma non sono stati sottoposti a prove d'urto, né sono stati approvati per garantire protezione in caso di incidente.
- Su un veicolo di trasporto, questi sistemi di posizionamento devono essere usati in aggiunta ai sistemi di sicurezza del veicolo, sottoposti a prova in base a quanto previsto dagli standard SAE J2249 e/o ANSI/RESNA WC/20.

MISURE IGIENICHE PRIMA DI RIUTILIZZARE LA CARROZZINA:

La carrozzina deve essere preparata con attenzione prima di essere riutilizzata. Tutte le superfici che vengono a contatto con l'utente devono essere trattate con un disinfettante spray.

Per farlo è necessario utilizzare un disinfettante a base di alcol autorizzato/raccomandato nel Paese di residenza per le operazioni di disinfezione rapida dei dispositivi medici poiché devono essere disinfettati rapidamente.

Quando si usa un disinfettante attenersi alle istruzioni del produttore.

Normalmente non è possibile garantire una disinfezione sicura sulle cuciture. Per evitare contaminazioni microbatteriche si raccomanda quindi di smaltire i teli della seduta e dello schienale usando eventuali agenti attivi per la disinfezione previsti dalle normative locali in vigore per la protezione contro le infezioni.

CONDIZIONI PER UN CORRETTO IMMAGAZZINAGGIO

- Immagazzinare i prodotti in un luogo asciutto, con umidità relativa dal 20 al 75%.
- In caso di immagazzinaggio per periodi di tempo prolungati non lasciare il prodotto esposto alla luce diretta del sole e alla polvere.
- Lontano da fonti dirette di calore e a una temperatura compresa tra 5 °C e 40 °C.
- Sistemare e impilare i prodotti imballati seguendo le indicazioni delle frecce "This Side Up" ("Alto") riportate sulla confezione.
- Se una confezione è alta e stretta e, pertanto, potenzialmente instabile, accertarsi che sia fissata adeguatamente al pallet o alla rastrelliera per evitare che possa cadere.
- Quando la confezione riporta l'avvertenza "Do not stack" (Non impilare) non depositare oggetti sopra i prodotti imballati.
- Non riporre mai il prodotto all'aperto, in luoghi soggetti a intemperie.

VALUTAZIONE:

⚠ AVVERTENZA!

Per garantire la sicurezza e il corretto utilizzo clinico, si raccomanda di procedere con un'appropriata valutazione clinica eseguita da un tecnico qualificato.

MISURE DELL'UTENTE:

La Fig. 1.0 indica una serie di misure standard.
Per la scelta della carrozzina, il tecnico dovrà rilevare le misure dell'utente. Si tratta di una condizione indispensabile per garantire la sicurezza dell'utente e per ordinare una carrozzina di dimensioni adeguate.

Fig. 1.0

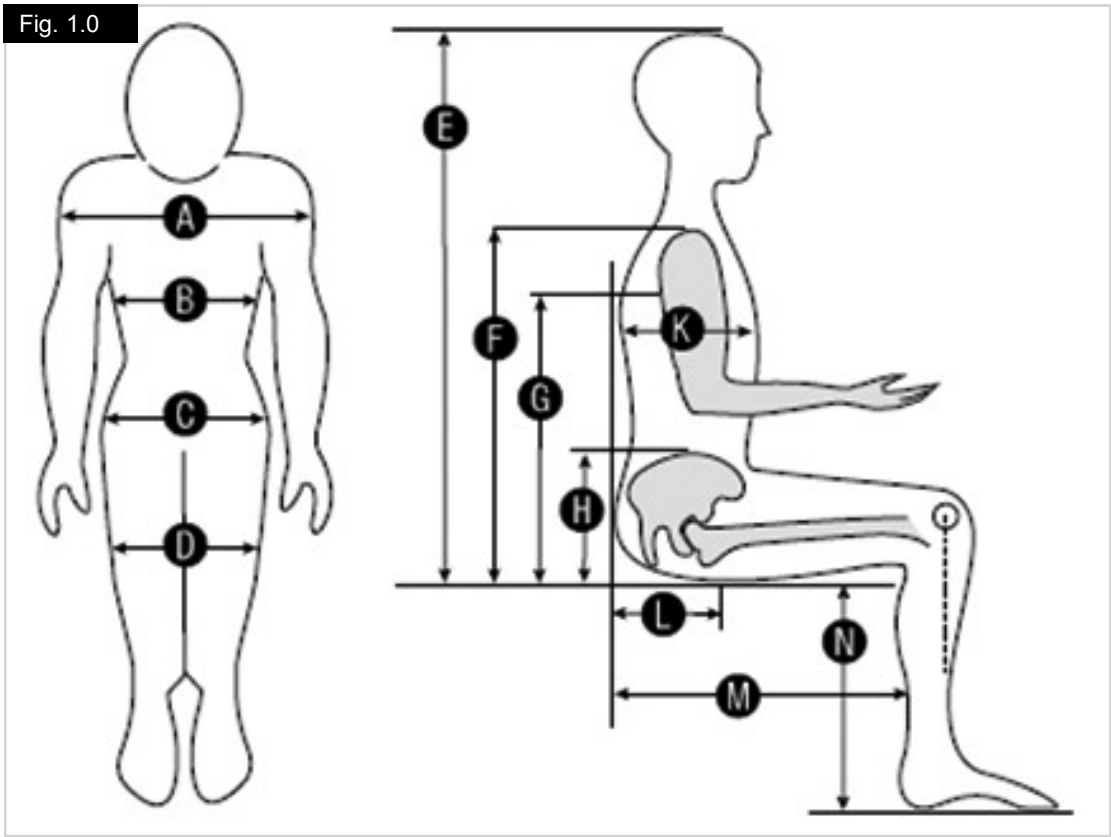

A. Larghezza spalle.
B. Larghezza torace.
C. Larghezza anche.
D. Larghezza all'altezza delle ginocchia.
E. Altezza seduta-sommità del capo.
F. Altezza seduta-sommità delle spalle.
G. Altezza seduta-ascelle.
H. Altezza seduta-spina iliaca postero-superiore (PSIS).
I. Non in uso
J. Non in uso
K. Profondità torace.
L. Larghezza dalla parte posteriore alla parte anteriore delle tuberosità ischiatiche (tuberosità ischiatica).
M. Profondità seduta.
N. Altezza seduta-appoggiapiedi.

INSTALLAZIONE:

Quando si valuta la postura, iniziare sempre partendo dal bacino.

POSIZIONAMENTO PELVICO:

L'area pelvica è quella più scura (Fig. 2.0).

Fig. 2.0

Cinture pelviche di posizionamento a due punti.

- Pulsante per cintura a due punti (Fig. 3.0).
- Sgancio laterale cintura a due punti (Fig. 4.0).

Cinture pelviche di posizionamento a 4 punti.

- Pulsante per cintura a quattro punti (Fig. 5.0).
- Pulsante per cintura a "V" (Fig. 6.0).

COMPONENTI DEL CUSCINO J2 DC

Fig. 3.0

Fig. 4.0

Fig. 5.0

Fig. 6.0

INSTALLAZIONE DELLA CINTURA PELVICA:

Vi sono vari modi per montare le cinture pelviche, e questi dipendono dal sistema di seduta dell'utente, dal tipo di carrozzina e dagli equipaggiamenti usati.

Elementi di ancoraggio della cintura.

Tutte le cinture di posizionamento JAY vengono fornite con i rispettivi elementi di ancoraggio (Fig. 7.0).

Fig. 7.0

⚠ AVVERTENZA!

I prodotti descritti in questo manuale devono essere installati e montati esclusivamente da:

- Un rivenditore autorizzato Sunrise Medical.
- un operatore sanitario esperto e competente che abbia ricevuto una formazione certificata direttamente da Sunrise Medical o da un fornitore approvato da Sunrise Medical.
- Non sistemare mai una cintura pelvica, o posizionare un supporto, in corrispondenza della vita o dell'addome.

Valutazioni preliminari.

Angolazione degli agganci.

L'angolazione di montaggio della cintura pelvica alla carrozzina influisce direttamente sull'angolo di spinta sulle pelvi.

Un'angolazione di 60° rispetto al telaio della seduta posizionerà la cintura pelvica in corrispondenza della parte anteriore e inferiore degli assi, con una conseguente riduzione della tendenza dell'utente con inclinazione pelvica posteriore a scivolare sotto la cintura.

Un'angolazione a 45° rispetto ai montanti dello schienale agevolerà l'inclinazione pelvica posteriore, contribuendo, in questo modo, al posizionamento dell'utente con inclinazione pelvica anteriore.

Fig. 8.0

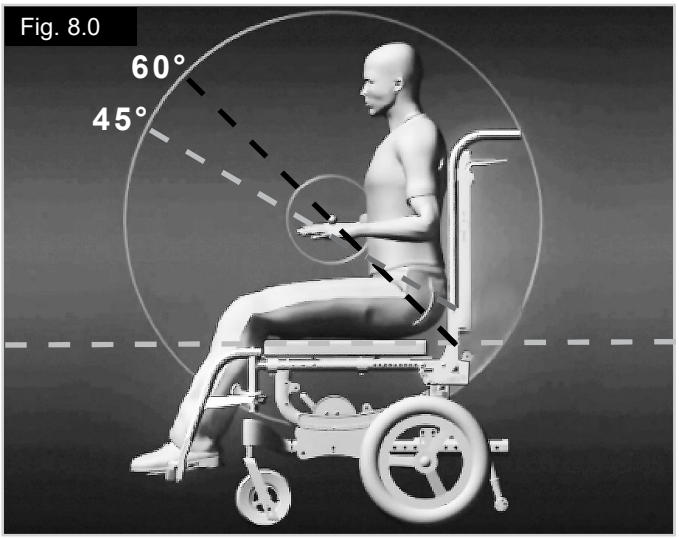

PROCEDURA DI INSTALLAZIONE

Cintura pelvica di posizionamento a due punti (Fig. 9.0).

1. Individuare i punti di aggancio desiderati.
2. Applicare i componenti della cintura al telaio della carrozzina.
3. Valutare la posizione dell'utente per determinare l'angolazione ideale dell'attacco e posizionare la cintura al centro del bacino.
4. Fare scorrere la parte terminale della cinghia di fissaggio attraverso l'elemento di montaggio della cintura.

Fig. 9.0

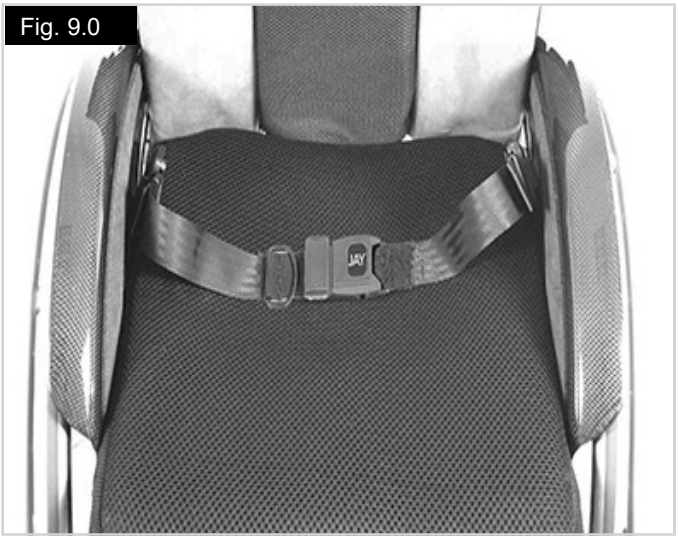

Cintura pelvica di posizionamento a quattro punti (Fig. 10.0).

A. Cinghie principali (Figg. 11-12).
B. Cinghie secondarie (Figg. 11-12).

3. Per attaccare le cinghie principali della cintura pelvica, attenersi alla procedura di montaggio descritta nel paragrafo “Cintura pelvica di posizionamento a due punti”.
4. Attaccare le cinghie secondarie alla carrozzina in modo che ancorino le cinghie principali.
5. Tendere le cinghie secondarie per evitare che le cinghie principali possano muoversi.

SICUREZZA:

Per entrambi i tipi di cintura, al termine dell’installazione, eseguire la procedura qui di seguito indicata per assicurarsi che l’utente si trovi in una posizione corretta e sicura.

1. Verificare che l’utente sia seduto comodamente.
2. Verificare che non vi siano aree soggette a possibili irritazioni. Le irritazioni, di solito, si manifestano sotto forma di arrossamenti della pelle, in particolare in corrispondenza dei tessuti molli.
3. Verificare che l’utente non possa scivolare verso il basso, sotto la cintura; in caso contrario, regolare ulteriormente la cintura. Se si sta utilizzando un modello di cintura a due punti, nel caso in cui l’utente scivoli sotto la cintura valutare l’opportunità di adottare un modello di cintura a quattro punti per garantire una maggiore sicurezza e una maggiore possibilità di regolazione.
4. Verificare che gli elementi di montaggio della cintura pelvica non interferiscano con altri accessori/dispositivi di posizionamento sulla carrozzina e, se necessario, riposizionarli.

Fig. 10.0

Fig. 11.0

Fig. 12.0

INSTALLAZIONE DEI SUPPORTI ANTERIORI PER IL TRONCO:

*** Misure = mm e (pollici). Le misure possono variare leggermente a seconda del tipo di finitura degli elementi di ritenuta**

Fig. 13.0

Bretellaggio Classic.

Dimensioni bretellaggio Classic*								
	A	**B**	**C**	**D**	**E**	**F**	**G**	**H**
Intervento precoce	248 (9,75)	76 (3)	51 (2)	133 (5,25)	76 (3)	76 (3)	25 (1)	165 (6,5)
X-S	318 (12,5)	89 (3,5)	51 (2)	191 (7,5)	89 (3,5)	76 (3)	51 (2)	191 (7,5)
S	381 (15)	114 (4,5)	51 (2)	229 (9)	102 (4)	102 (4)	51 (2)	216 (8,5)
M	482 (19)	140 (5,5)	51 (2)	280 (11)	127 (5)	127 (5)	76 (3)	241 (9,5)
L	572 (22,5)	165 (6,5)	51 (2)	330 (13)	152 (6)	152 (6)	89 (3,5)	267 (10,5)
XL	572 (22,5)	165 (6,5)	64 (2,5)	356 (14)	178 (7)	178 (7)	114 (4,5)	292 (11,5)

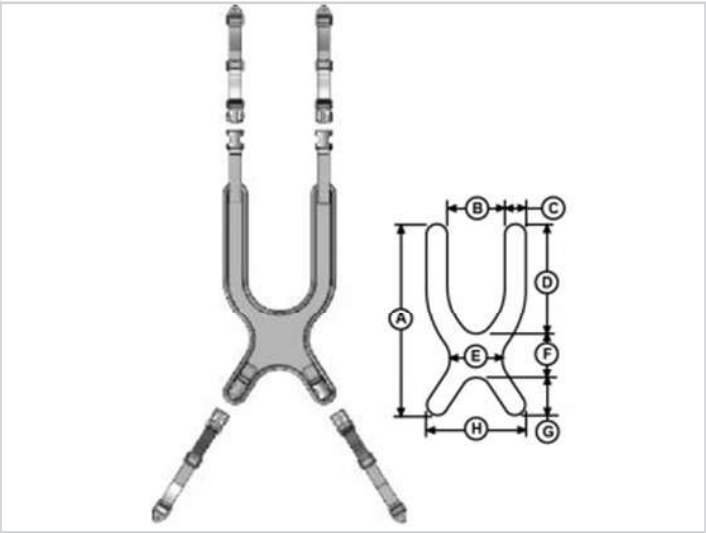

Posizionatore per le cinghie (Fig. 14.0).
Accessorio fornito separatamente.

Fig. 14.0

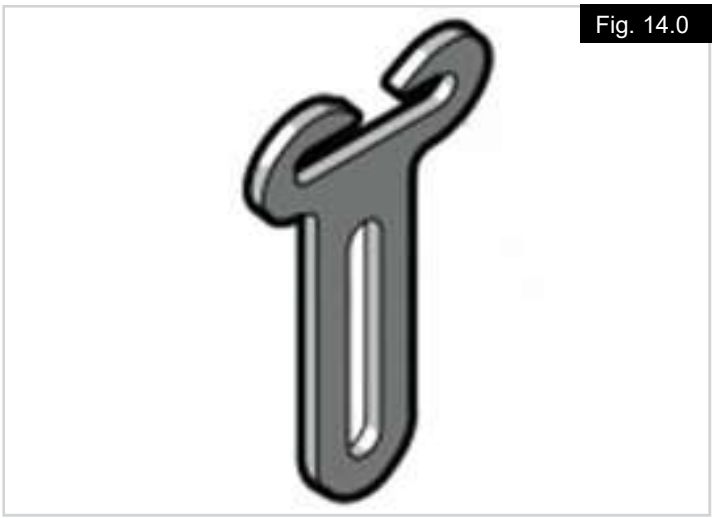

Fig. 15.0

*** Misure = mm e (pollici). Le misure possono variare leggermente a seconda del tipo di finitura degli elementi di ritenuta**

Bretellagio Contour.

Dimensioni bretellaggio Contour*								
	A	B	C	D	E	F	G	H
Intervento precoce	248 (9,75)	76 (3)	45 (1,75)	133 (5,25)	25 (1)	89 (3,5)	38 (1,5)	165 (6,5)
X-S	318 (12,5)	89 (3,5)	51 (2)	191 (7,5)	25 (1)	89 (3,5)	38 (1,5)	191 (7,5)
S	381 (15)	114 (4,5)	51 (2)	229 (9)	25 (1)	102 (4)	51 (2)	216 (8,5)
M	470 (18,5)	140 (5,5)	51 (2)	280 (11)	25 (1)	127 (5)	64 (2,5)	241 (9,5)
L	572 (22,5)	165 (6,5)	51 (2)	330 (13)	38 (1,5)	152 (6)	89 (3,5)	267 (10,5)
XL	572 (22,5)	165 (6,5)	64 (2,5)	356 (14)	38 (1,5)	178 (7)	114 (4,5)	292 (11,5)

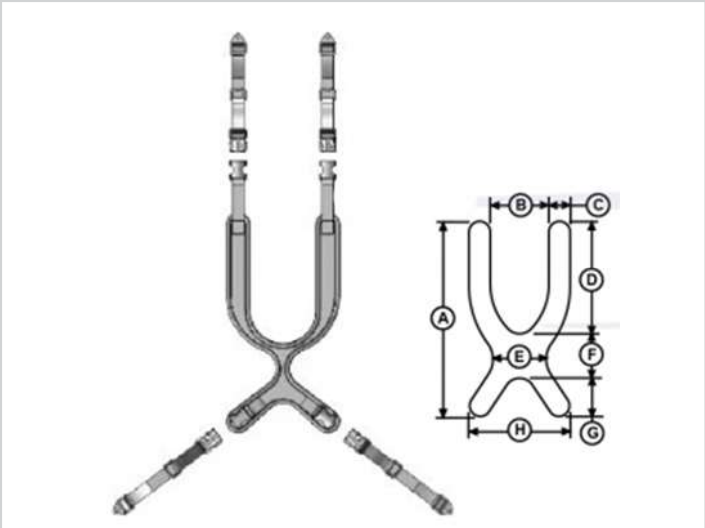

Fig. 16.0

*** Misure = mm e (pollici). Le misure possono variare leggermente a seconda del tipo di finitura degli elementi di ritenuta**

Bretellaggio verticale

Dimensione bretellaggio verticale*		
	A	B
S 305 (12)	305 (12)	51 (2)
L 457 (18)	457 (18)	51 (2)

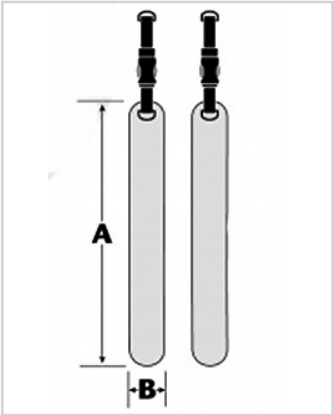

Fig. 17.0

*** Misure = mm e (pollici). Le misure possono variare leggermente a seconda del tipo di finitura degli elementi di ritenuta**

Bretellaggio con apertura centrale.

Dimensioni bretellaggio con apertura centrale*			
	A	**B**	**C**
Intervento precoce	248 (9,75)	178 (7)	127 (5)
X-S	280 (11)	203 (8)	147 (5,75)
S	311 (12,25)	229 (9)	165 (6,5)
M	362 (14,25)	280 (11)	248 (9,75)
L	394 (15,5)	292 (11,5)	248 (9,75)
XL	445 (17,5)	324 (12,75)	254 (10,0)

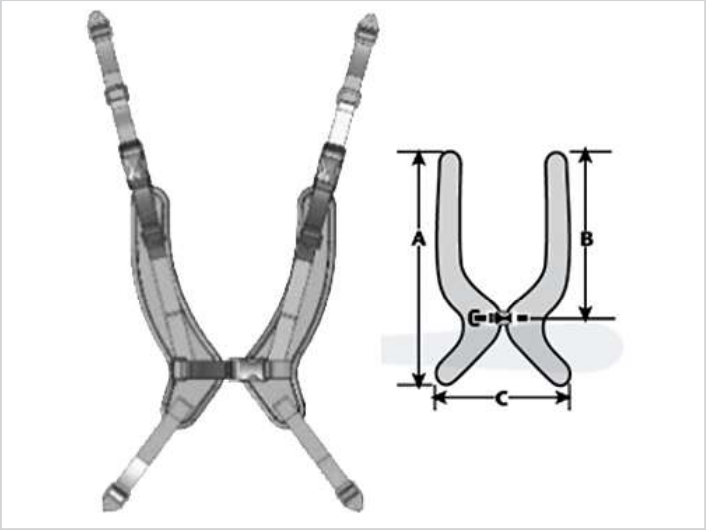

Note tecniche:

- La chiusura a fibbia è facilmente accessibile all'utente.
- Disponibile unicamente in versione strutturata.
- L'aggancio a quattro punti consente regolazioni di tensioni indipendenti.

*** Misure = mm e (pollici). Le misure possono variare leggermente a seconda del tipo di finitura degli elementi di ritenuta**

Fig. 18.0

Bretellaggio con cerniera.

Dimensioni bretellaggio con cerniera*								
	A	B	C	D	E	F	G	H
S	381 (15,0)	114 (4,5)	51 (2)	229 (9)	102 (4)	102 (4)	51 (2)	216 (8,5)
M	482 (19,0)	140 (5,5)	51 (2)	280 (11)	127 (5)	127 (5)	76 (3)	241 (9,5)
L	572 (22,5)	165 (6,5)	51 (2)	330 (13)	152 (6)	152 (6)	89 (3,5)	267 (10,5)
XL	572 (25,5)	165 (6,5)	64 (2,5)	356 (14)	178 (7)	178 (7)	114 (4,5)	292 (11,5)

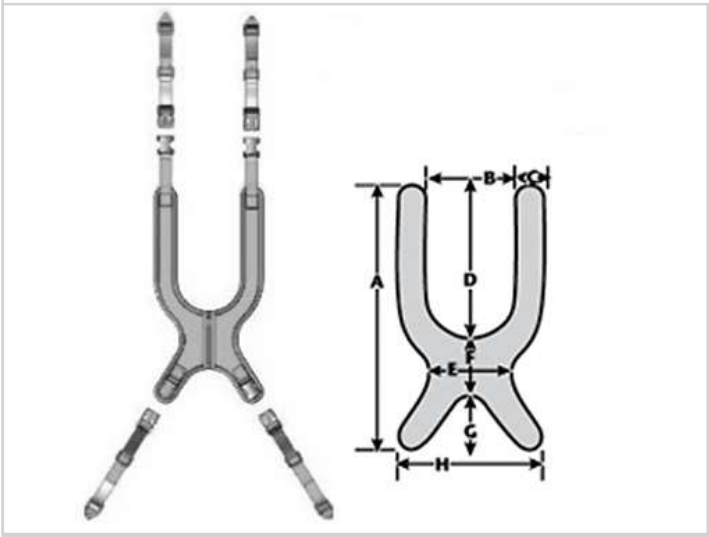

Note tecniche:

- La chiusura a cerniera è facilmente accessibile all’utente.
- Tessuto traspirante e lavabile in lavatrice.
- La sua configurazione dinamica assicura il sostegno e limita i movimenti.

*** Misure = mm e (pollici). Le misure possono variare leggermente a seconda del tipo di finitura degli elementi di ritenuta**

Fig. 19.0

Cintura toracica.

Dimensioni "Cintura toracica"*		
	A	B
X-S	76 (3)	203 (8)
S	76 (3)	254 (10,0)
M	76 (3)	305 (12)
L	102 (4)	356 (14)
XL	102 (4)	406 (16)

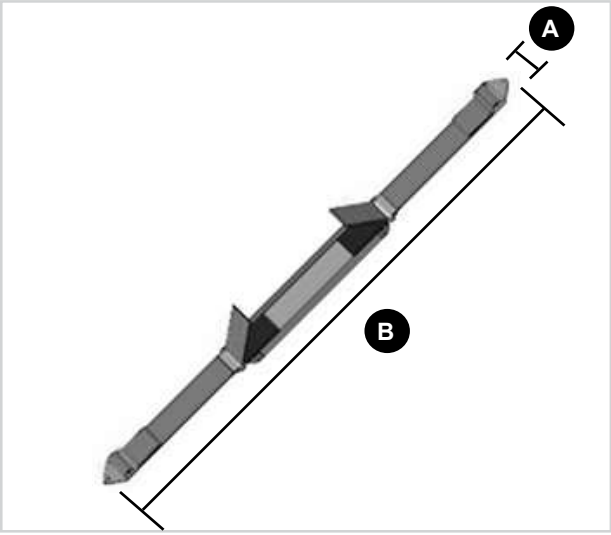

Note tecniche:

- Viene montato sullo schienale con agganci per le cinghie.
- Il Velcro anteriore e la chiusura ad anello a "D" sono facilmente accessibili all'utente.

*** Misure = mm e (pollici). Le misure possono variare leggermente a seconda del tipo di finitura degli elementi di ritenuta**

Fig. 20.0

Bretellaggio a Y.

Dimensioni bretellaggio a Y*			
	A	B	C
Intervento precoce	381 (15,0)	178 (7)	45 (1,75)
S	482 (19,0)	203 (8)	51 (2)
M	559 (22)	229 (9)	57 (2,25)
L	635 (25)	280 (11)	64 (2,5)

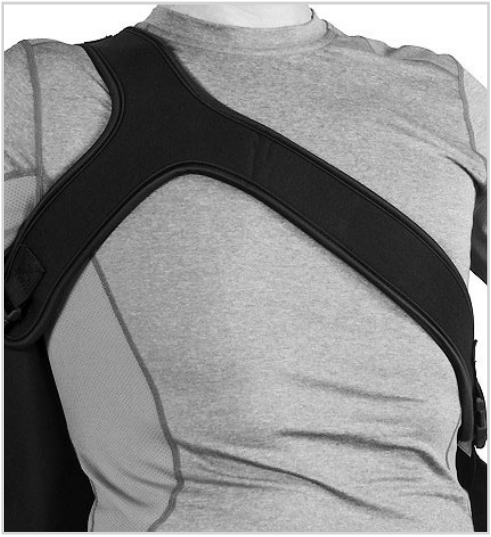

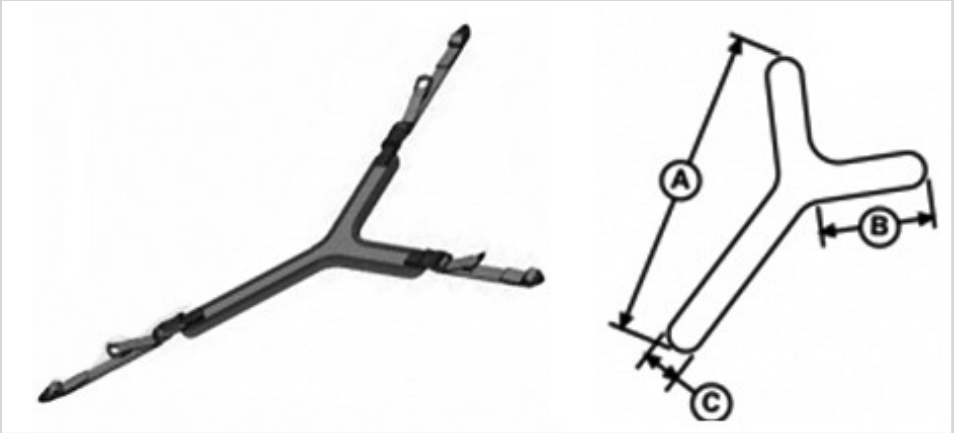

REQUISITI PER L'INSTALLAZIONE

Per poter montare un qualsiasi supporto toracico, verificare i seguenti requisiti:

- Carrozzina con schienale rigido regolato approssimativamente all'altezza delle spalle.
- Presenza di una cintura pelvica.

⚠ AVVERTENZA!

I prodotti descritti in questo manuale devono essere installati e montati esclusivamente da:

- Un rivenditore autorizzato Sunrise Medical.
- un operatore sanitario esperto e competente che abbia ricevuto una formazione certificata direttamente da Sunrise Medical o da un fornitore approvato da Sunrise Medical.
- Non utilizzare mai un supporto toracico anteriore senza aver prima stabilizzato il bacino.
- Utilizzare sempre una cintura pelvica appropriata.

Procedura per l'installazione

1. Il montaggio e l'installazione devono essere eseguiti con l'utente seduto nella carrozzina.
2. Se l'utente non utilizza una cintura pelvica: accomodare l'utente sulla carrozzina e applicare la cintura pelvica attenendosi alle precedenti istruzioni fornite in questo manuale (pagine 9 e 10). Decidere quale bretellaggio utilizzare per l'utente.
3. Sono disponibili i seguenti tipi:
   i. Classic: per una distribuzione ottimale del supporto e per il massimo livello di stabilità.
   ii. Contour: per le donne o gli utenti che necessitano di un'area di contatto limitata tra l'imbracatura e il corpo.
   iii. Con apertura a cerniera: utile per i trasferimenti frequenti e per facilitare l'uscita dalla carrozzina.
   iv. Con apertura centrale: utile per i trasferimenti frequenti e per un migliore adattamento al corpo.
   v. Cintura toracica: per aumentare la gamma dei movimenti quando è prevista la rotazione della spalla o la possibilità di estendersi.
   vi. A Y: aumenta la gamma dei movimenti di un braccio e assicura un sostegno ottimale.
   vii. Verticale: massima retrazione della spalla e minimo contatto con il torace.
4. Posizionare il supporto toracico anteriore con le cinghie rivolte verso la parte superiore dello schienale.
5. Posizionare le cinghie tra il collo e l'articolazione delle spalle.

Cinghie superiori

i. Regolare entrambe le cinghie per le spalle in modo che siano comode in base alla larghezza delle spalle e alla posizione di seduta dell'utente.

ii. Applicarle allo schienale rigido utilizzando i dispositivi di fissaggio/posizionatori delle cinghie (forniti separatamente).

Cinghie inferiori

iii. Identificare sullo schienale la posizione ottimale per le cinghie inferiori, senza che queste possano interferire con altri dispositivi di posizionamento (sostegni laterali ecc.).

iv. Installarle e montarle tra la parte superiore del bacino e il sedile (Fig. 21.0).

v. Applicarle utilizzando i dispositivi di fissaggio forniti.

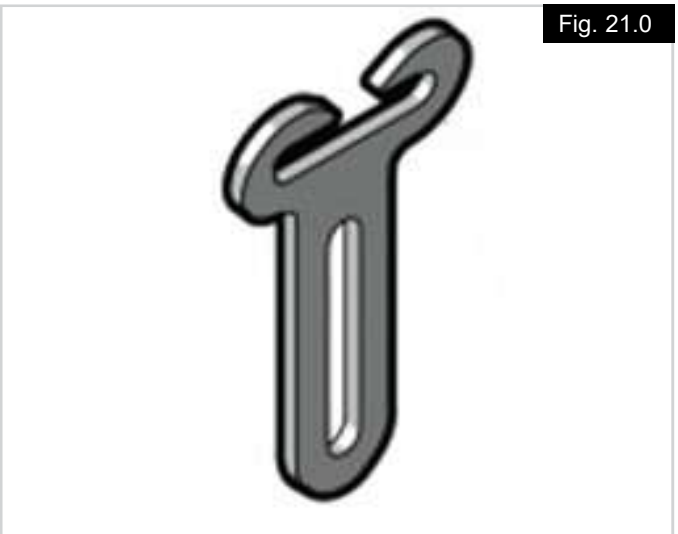

Fig. 21.0

CONTROLLO DI SICUREZZA

Al termine dell'installazione, procedere con i controlli qui di seguito indicati per assicurarsi che l'utente si trovi in una posizione corretta e sicura.

Se possibile, chiedere all'utente di sporgersi in avanti e di lato per verificarne il corretto posizionamento.

Verificare che:

1. Le fibbie e le cinghie di regolazione funzionino in modo appropriato.
2. L'utente si senta a suo agio.
3. L'imbracatura non sia troppo bassa o troppo alta. Il supporto non sfreghi o interferisca con il collo dell'utente.
4. I componenti di montaggio non interferiscano con altri accessori/dispositivi di posizionamento sulla carrozzina.
5. Se necessario, regolare l'imbracatura.

- Imbracatura troppo alta (Fig. 22.0).
- Imbracatura troppo bassa (Fig. 23.0).
- Imbracatura posizionata correttamente (Fig. 24.0).

Fig. 22.0

Fig. 23.0

Fig. 24.0

INSTALLAZIONE DELL'IMBRACATURA A "Y"

L'imbracatura a "Y" viene di solito utilizzata quando è richiesta una maggiore libertà di movimento di un braccio (rotazione di una spalla).
L'imbracatura di posizionamento JAY Y consente di controllare la rotazione del tronco e la contrazione indipendente della spalla, riducendo al minimo le interferenze con eventuali sondini di alimentazione.

Procedura per l'installazione.

1. Posizionare la parte superiore della cinghia a "Y" sopra e sotto la spalla ruotata e installare gli agganci della cintura alla parte posteriore dello schienale (Fig. 25.0).
2. Tendere diagonalmente la cinghia inferiore attorno al tronco e attaccare la parte inferiore della cinghia a "Y" al retro dello schienale (Fig. 26.0).
3. Agendo sulle cinghie di tensione della parte superiore della cintura a "Y", tirare indietro la spalla ruotata fino a raggiungere una posizione corretta e comoda per l'utente (Fig. 27.0).

Fig. 25.0

Fig. 26.0

Fig. 27.0

SUPPORTI PER ARTI INFERIORI

Sandaletto con cinghie, (Figg. 28.0 e 30.0).

I posizionatori per i calzature aiutano a mantenere il posizionamento dei piedi e delle caviglie, ampliando lo spazio per i piedi e migliorando la postura nel suo complesso

*** Misure = mm e (pollici).**

Fig. 30	A*	B*
S	89 (3,5)	133 (5,25)
M	102 (4,0)	171 (6,75)
L	121 (4,75)	203 (8,0)
XL	127 (5,0)	254 (10,0)

Fig. 28.0

Fig. 29.0

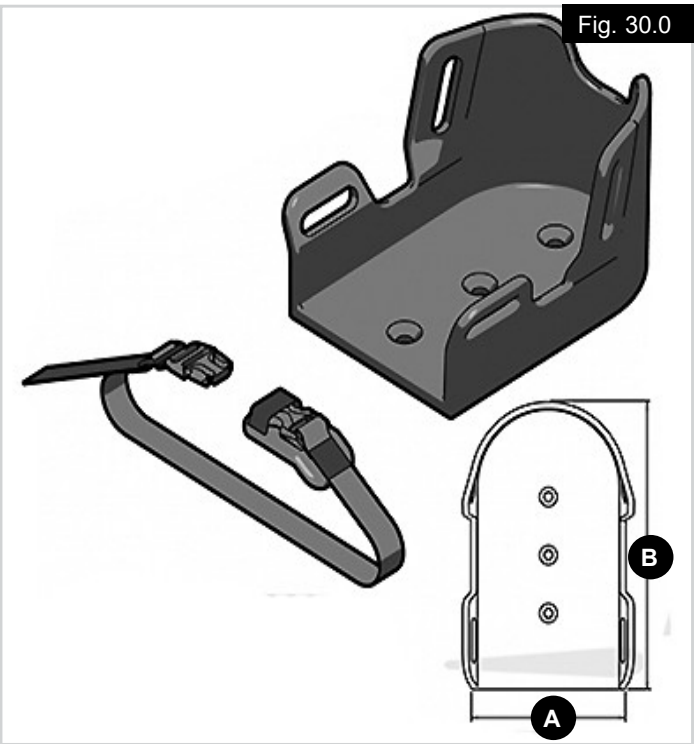

Fig. 30.0

Stabilizzatore per piede e caviglia (Figg. 29.0 e 31.0).

Gli stabilizzatori per piede e caviglia mantengono il piede protetto quando si trova sull'appoggiapiedi, senza trasmettere quella sensazione di costrizione propria dei posizionatori per calzature di tipo rigido.
Gli stabilizzatori per piede e caviglia sono dotati di agganci per la caviglia a tre punti che formano un alloggiamento per il calcagno, mentre le cinghie laterali avvolgono la caviglia.
Gli stabilizzatori per caviglia sono forniti di fibbie di rilascio laterali che aiutano l'accesso, la regolazione e il rilascio nelle fasi di trasferimento dell'utente.

*** Misure = mm e (pollici).**

Fig. 31	A*	B*	C*	Circonferenza della caviglia
S	127 (5,0)	133 (5,25)	114 (4,5)	165 - 229 (6,5 - 9,0)
M	127 (5,0)	171 (6,75)	114 (4,5)	203 - 254 (8,0 - 10,0)
L	152 (6,0)	203 (8,0)	140 (5,5)	241 - 305 (9,5 - 12,0)
XL	165 (6,5)	254 (10,0)	152 (6,0)	279 - 343 (11,0 - 13,5)

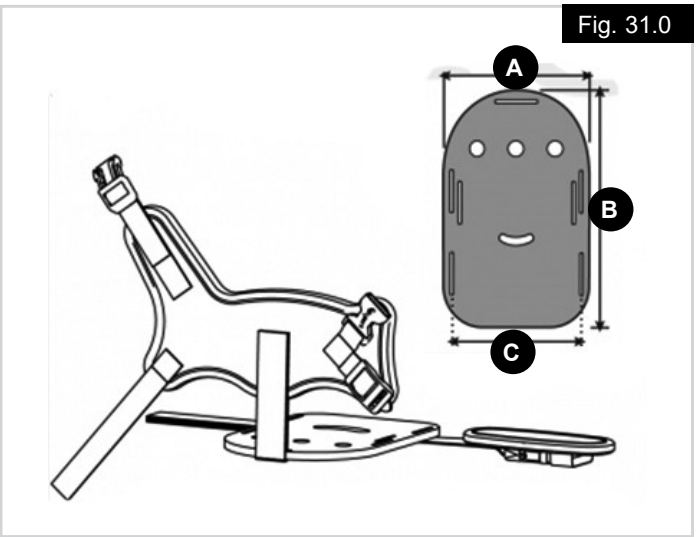

Fig. 31.0

STABILIZZATORI PER PIEDE CON CINGHIE IMBOTTITE

Gli stabilizzatori per piede con cinghie imbottite mantengono i piedi protetti quando si trovano sull'appoggiapiedi, ma forniscono anche un maggiore livello di comfort.
Gli stabilizzatori per piede con cinghie imbottite sono dotati di un supporto per il piede a due punti per assicurare una maggiore sicurezza e un comfort migliore.
Le cinghie imbottite sono fornite di fibbie di sgancio laterali che aiutano l'accesso, la regolazione e il rilascio nelle fasi di trasferimento dell'utente (Fig. 32.0).

Fig. 32.0

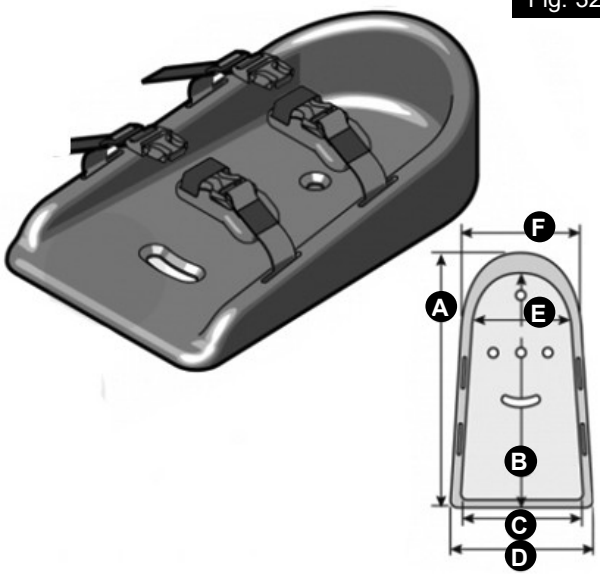

*** Misure = mm e (pollici).**

Fig. 32	A*	B*	C*	D*	E*	F*
S	89 (5,75)	133 (5,25)	83 (3,25)	111 (4,375)	83 (3,25)	108 (4,25)
M	102 (7,75)	171 (7,25)	92 (3,625)	121 (4,75)	83 (3,25)	108 (4,25)
L	121 (9,75)	203 (9,25)	114 (4,5)	146 (5,75)	102 (4,0)	133 (5,25)
XL	127 (12,25)	254 (11,75)	152 (6,0)	178 (7,0)	133 (5,25)	159 (6,25)

STABILIZZATORE FLEXI PER PIEDE

Il posizionatore Flexi per scarpa con fascia superiore imbottita mantiene protetti i piedi quando si trovano sull'appoggiapiedi. La fascia flessibile che copre la scarpa assicura anche livelli di comfort e di flessibilità superiori.
Il posizionatore Flexi per scarpa è dotato di due fasce avvolgenti a due punti che assicurano una maggiore sicurezza e un comfort migliore.
Le fasce sono fornite di fibbie di sgancio laterali che aiutano l'accesso, la regolazione e il rilascio nelle fasi di trasferimento dell'utente (Fig. 33.0).

Fig. 33.0

APPOGGIAGAMBE

Gli appoggiagambe riducono i rischi di ulcere da pressione e/o lesioni all'utente generate da periodi di contatto prolungato, o continuo, con pedane e appoggiapiedi standard.

Dimensioni dell'appoggiagambe singolo

*** Misure = mm e (pollici).**

A	B
203 (8,0)	203 (8,0)
305 (12,0)	203 (8,0)

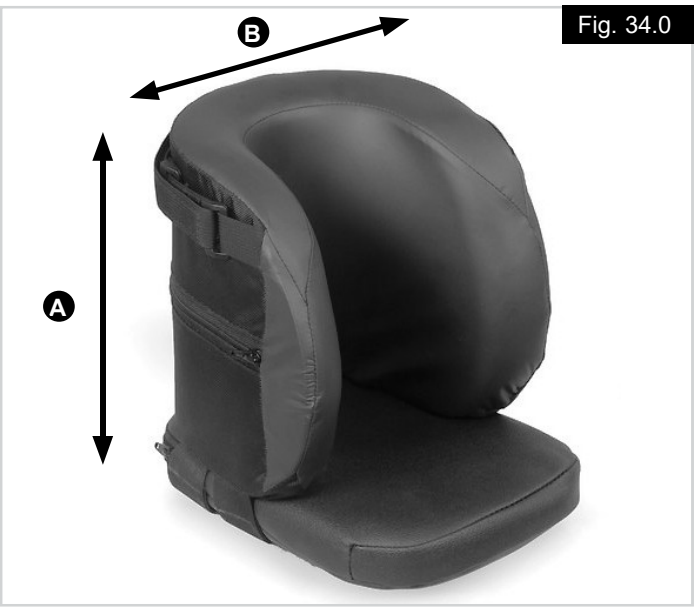

Fig. 34.0

Dimensioni totali dell'appoggiagambe doppio con divisorio

*** Misure = mm e (pollici).**

A	B
203 (8,0)	406 (16,0)
203 (8,0)	457 (18,0)
203 (8,0)	508 (20,0)
203 (8,0)	559 (22,0)
305 (12,0)	406 (16,0)
305 (12,0)	457 (18,0)
305 (12,0)	508 (20,0)
305 (12,0)	559 (22,0)

Fig. 35.0

Dimensioni totali dell'appoggiagambe doppio senza divisorio

*** Misure = mm e (pollici).**

A	B
203 (8,0)	305 (12,0)
203 (8,0)	356 (14,0)
203 (8,0)	406 (16,0)
203 (8,0)	457 (18,0)
203 (8,0)	508 (20,0)
203 (8,0)	559 (22,0)
305 (12,0)	406 (16,0)
305 (12,0)	457 (18,0)
305 (12,0)	508 (20,0)
305 (12,0)	559 (22,0)

Fig. 36.0

INSTALLAZIONE DELL'APPOGGIAGAMBE SINGOLO

Montaggio dell'appoggiagambe singolo sull'appoggiapiedi:

1. Fissare l'appoggiagambe singolo sull'appoggiapiedi (A) utilizzando le viti (B), come mostrato in Fig. 37.0.
2. Se i fori presenti sull'appoggiapiedi non coincidono con quelli dell'appoggiagambe singolo, utilizzare la maschera per i fori mostrata in Fig. 39.0.
3. Avvolgere la fascia di Velcro (C) attorno alla tubo dell'appoggiapiedi (D).

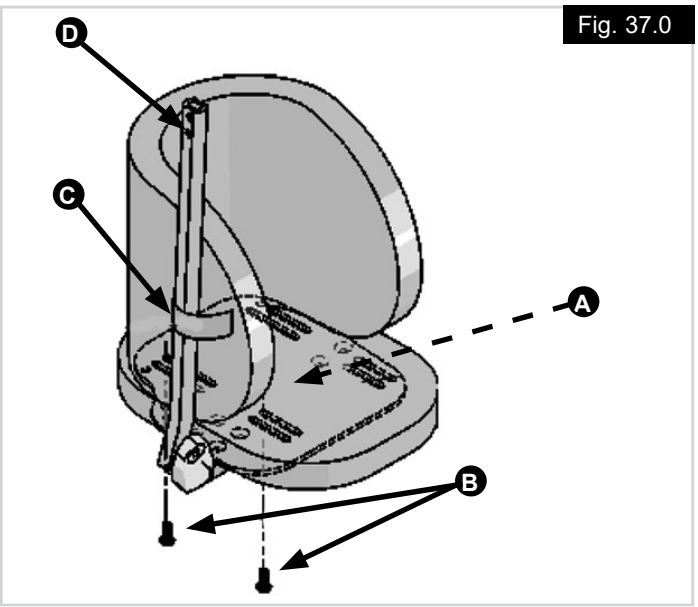

Fig. 37.0

INSTALLAZIONE DELL'APPOGGIAGAMBE DOPPIO (con o senza divisorio)

Montaggio dell'appoggiagambe doppio sull'appoggiapiedi

1. Fissare l'appoggiagambe doppi sull'appoggiapiedi (A) utilizzando le viti (B), come mostrato in Fig. 38.0.
2. Se i fori presenti sull'appoggiapiedi non coincidono con quelli dell'appoggiagambe, utilizzare la maschera per i fori mostrata in Fig. 40.0.
3. Avvolgere la fascia di Velcro (C) attorno alla tubo dell'appoggiapiedi (D).

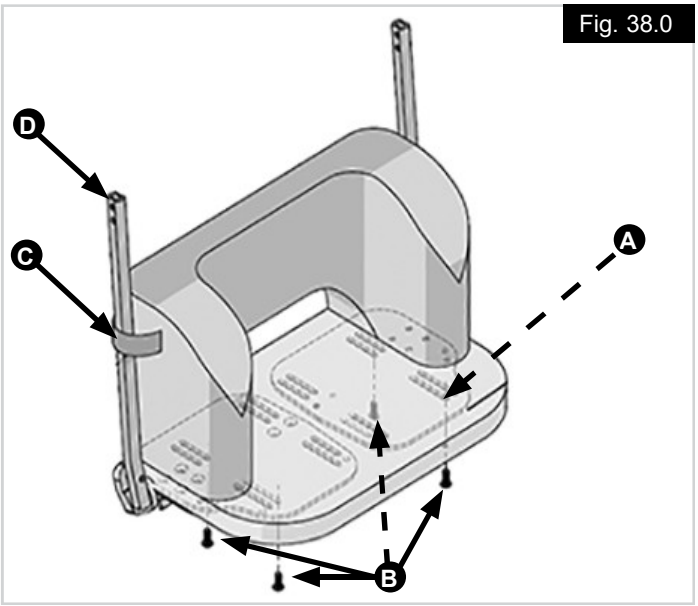

Fig. 38.0

MASCHERE PER I FORI

Maschera per appoggiagambe singolo, Fig. 39.0.

A. 102 mm (4,0").
B. Diametro = 7,1 mm (9/32").

Maschera per appoggiagambe doppio, Fig. 40.0.

A. 102 mm (4,0").
B. Diametro = 7,1 mm (9/32").

1 = Maschera piede sinistro, 2 = Maschera piede destro.

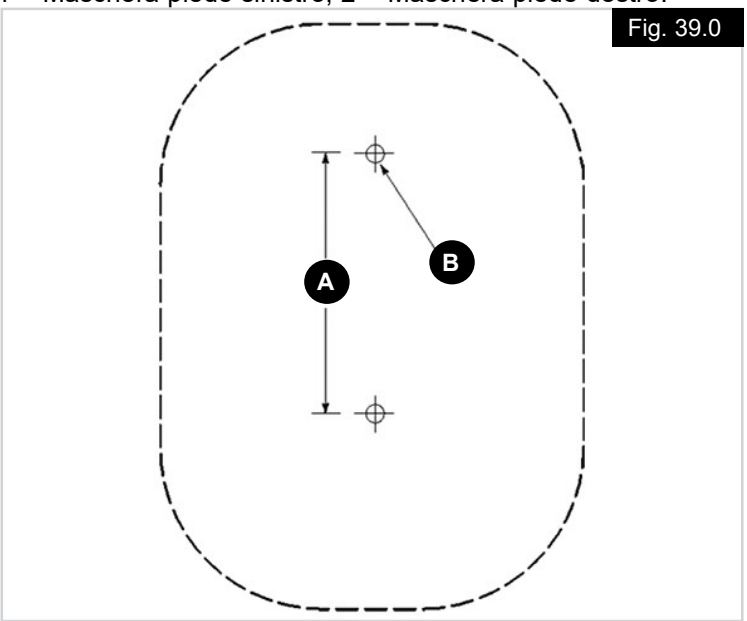

Fig. 39.0

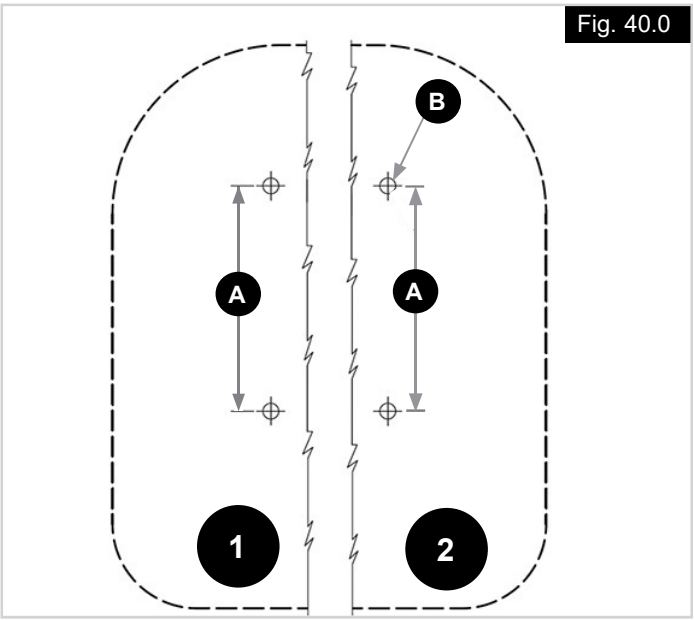

Fig. 40.0

GARANZIA LIMITATA DI 24 MESI

Tutti i prodotti vengono attentamente esaminati e sottoposti a prove per garantirne prestazioni ottimali. Tutti i prodotti sono garantiti contro difetti di materiale e di fabbricazione per un periodo di 24 mesi dalla data di acquisto, in condizioni di utilizzo normale. Qualora si dovesse riscontrare un difetto di materiale o di fabbricazione nei 24 mesi successivi alla data di acquisto originale, Sunrise Medical effettuerà, a propria discrezione, la riparazione o la sostituzione gratuita. Questa garanzia non vale per le forature, gli strappi e le bruciature, né per i rivestimenti rimovibili.
I rivestimenti rimovibili sono garantiti contro i difetti di materiale e di fabbricazione per un periodo di 6 (sei) mesi dalla data di acquisto, in condizioni di utilizzo normale. Qualora si dovesse riscontrare un difetto di materiale o di fabbricazione nei sei (6) mesi successivi alla data di acquisto originale, Sunrise Medical effettuerà, a propria discrezione, la riparazione o la sostituzione gratuita.
I reclami e le riparazioni saranno gestiti da un rivenditore autorizzato. Ad eccezione delle garanzie esplicite riportate nel presente manuale, sono escluse tutte le altre garanzie, comprese le garanzie implicite di commerciabilità e le garanzie di idoneità per scopi specifici.

Type:	Nome del prodotto/codice articolo	MD	Questo simbolo significa dispositivo medico
LOT	Lotto		Indirizzo del produttore
XXXX-XX-XX	Data di produzione	EC REP	Rappresentante Autorizzato Europeo
CE	Marchio CE	UK RP	Responsabile di riferimento nel Regno Unito
UK CA	Marchio UKCA	CH REP	Indirizzo del rappresentante in Svizzera
	Consultare le istruzioni per l'uso		Indirizzo dell'importatore

ISO 7010-M002 Instruction manual/ booklet must be read! (Blue Icon)

Il sistema di gestione di SUNRISE MEDICAL è certificato secondo gli standard EN ISO 13485 e ISO 14001.

SUNRISE MEDICAL ha ottenuto la certificazione ISO-13485 che certifica la qualità dei suoi prodotti in ogni fase del loro processo di realizzazione, dalla ricerca e sviluppo alla produzione. Questo prodotto è conforme agli standard definiti dalle regolamenti UE e nel Regno Unito.

Indicazioni
La varietà dell'equipaggiamento e la struttura modulare consentono l'impiego della carrozzina da parte di utenti non in grado di camminare o con mobilità limitata a causa di:
- Contratture articolari
- Patologie neurologiche
- Posture asimmetriche
- Paralisi cerebrale
- Lesioni spinali
- Distrofia muscolare
- Spasticità
- Ipo-ipertonicità
- Sclerosi multipla

Controindicazione
Non sono noti né sono disponibili dati su eventuali controindicazioni.

NOTA: Avvertenza generale per l'utente. La mancata osservanza di queste istruzioni potrebbe causare lesioni fisiche, danneggiare il prodotto o l'ambiente!

In caso di incidente grave all'utente e/o al paziente riconducibile all'uso di questo dispositivo si deve inviare una comunicazione al fabbricante e alle Autorità competenti dello Stato membro di residenza dell'utente e/o del paziente.

CE In quanto fabbricante, SUNRISE MEDICAL dichiara che questo prodotto sono conformi a quanto previsto dal Regolamento Dispositivi medici (2017/745).

Personalizzazioni B4Me
Per garantire il corretto funzionamento del prodotto personalizzato B4Me, Sunrise Medical raccomanda vivamente di leggere con attenzione, prima del primo utilizzo, tutte le istruzioni ricevute con il prodotto B4Me. Sunrise Medical raccomanda inoltre di conservare in modo sicuro le istruzioni ricevute, per eventuale riferimento futuro.

Combinazione di più dispositivi medici
Questo dispositivo medico può essere utilizzato in combinazione con altri dispositivi medici o altri prodotti. Informazioni sul possibile utilizzo di più dispositivi in combinazione sono disponibili sul sito www.SunriseMedical.it. Tutte le combinazioni elencate sono state convalidate per soddisfare i Requisiti Generali di Sicurezza e Prestazioni, Sezione 14.1 del Regolamento Dispositivi Medici 2017/45.

Sul sito www.SunriseMedical.it sono disponibili le informazioni relative alle combinazioni possibili, come ad esempio le istruzioni per il montaggio.

Annotare il numero di serie qui

Riportate qui l'indirizzo del vostro rivenditore:

VERZENDING:

Controleer of het product niet beschadigd is tijdens transport. Indien er schade is, gebruik het kussen dan NIET. Neem contact op met Sunrise Medical of uw leverancier voor verdere instructies.

⚠ WAARSCHUWING!

De producten die in deze handleiding worden beschreven, zijn ontwikkeld om te worden aangepast en geïnstalleerd door:

- Een erkende Sunrise Medical leverancier.
- Uitsluitend medische professionals die de juiste training hebben doorlopen bij Sunrise Medical of hun erkende leverancier en hiervoor een certificaat hebben behaald, mogen de producten aanpassen en monteren.

HET BEOOGDE GEBRUIK VAN DE JAY POSITIONERINGSELEMENTEN:

De Jay positioneringselementen zijn bedoeld om extra ondersteuning te geven aan uiteenlopende rolstoelgebruikers.

⚠ WAARSCHUWING!

Ledere toepassing anders dan het positioneren van een persoon in een rolstoel, is oneigenlijk gebruik en daarmee onveilig gebruik van deze producten, wat kan leiden tot letsel.

Maximale gebruikersgewicht.
Omdat de harnassen op uiteenlopende rolstoelen gemonteerd kunnen worden, is het maximale gebruikersgewicht voor het harnas gelijk aan het maximale gebruikersgewicht van de rolstoel waarop het harnas wordt gemonteerd.

Verwachte levensduur.
De verwachte levensduur van het product is vijf jaar.

⚠ WAARSCHUWING!

Positioneringsgordels en romponderstеuning mogen uitsluitend worden gebruikt om de lichaamshouding van de gebruiker te ondersteunen.

⚠ GEVAAR!

- Risico op samendrukken van de borst of verstikking!
- Gebruik geen romponderstеuning of borstharnas zonder het bekken te stabiliseren.
- Zorg ervoor de gebruiker niet naar beneden uit het zitsysteem kan glijden.

OPMERKING: Het gebruik van een JAY contourkussen kan wellicht helpen voorkomen dat de gebruiker uit de zitting glijdt.

Woord	Betekenis
⚠ GEVAAR!	De gebruiker wordt geattendeerd op potentieel risico op ernstig letsel of overlijden indien het advies niet wordt opgevolgd.
⚠ WAARSCHUWING!	De gebruiker wordt geattendeerd op een risico op letsel indien het advies niet wordt opgevolgd.
⚠ OPGELET!	De gebruiker wordt geattendeerd op de kans op schade aan de producten indien het advies niet wordt opgevolgd.
OPMERKING:	Algemeen advies of beste gebruik.
	Verwijzing naar aanvullende documentatie

⚠ WAARSCHUWING!

- Gordels, borstfixatie en ondersteunende banden mogen nooit de ademhaling belemmeren.
- Gordels, borstfixatie en ondersteunende banden kunnen de zithouding van de persoon veranderen.
- Het is van essentieel belang dat gebruikers met een verhoogd risico op decubitus geregeld worden gecontroleerd op huidbeschadigingen.
- Neem passende drukverlichtende maatregelen.
- Het wordt aanbevolen een risicobeoordeling uit te voeren om te bepalen of de gebruiker zelf drukverlichtende activiteiten kan uitvoeren. Zo niet, dan moet een verzorgende/medische hulpverlener dit doen.

⚠ WAARSCHUWINGEN BETREFFENDE VERVOER

- De Jay positioneringsgordels, borstfixatie en schoudergordels zijn bedoeld als positioneringsgordels, niet als veiligheidsgordels tijdens vervoer!
- JAY POSITIONERINGSGORDELS, borstfixatie EN SCHOUDERGORDELS mogen tijdens het vervoeren worden gebruikt, maar hebben geen crashtest ondergaan en zijn niet goedgekeurd als beschermingsmaatregelen bij een botsing.
- Gebruik deze positioneringsondersteuning bij vervoer in een motorvoertuig alleen in combinatie met gordels die zijn getest voor gebruik tijdens vervoer in overeenstemming met SAE J2249 en/of ANSI/RESNA WC/20.

HYGIËNEMAATREGELEN BIJ HERGEBRUIK:

Voordat de rolstoel door een nieuwe gebruiker in gebruik genomen wordt, moet de stoel zorgvuldig worden voorbereid. Alle oppervlaktes waarmee de gebruiker in aanraking komt, moeten behandeld worden met een desinfecterende spray.

Hiertoe moet u een desinfectiemiddel gebruiken dat in uw land is toegestaan/wordt geadviseerd voor snelle, op alcohol gebaseerde ontsmetting van medische producten en medische hulpmiddelen die snel gedesinfecteerd moeten worden.

Wees u bewust van en volg de instructies van de fabrikant van het desinfecterende middel dat u gebruikt.

Over het algemeen kan op de naden van de rolstoel geen volledige ontsmetting worden gegarandeerd. We adviseren zitting- en rugbanden (slings) te verwijderen volgens de voor u geldende wetgeving inzake infectiebescherming om microbacteriële bestemming met actieve agentia te voorkomen.

VOORWAARDEN VOOR VEILIGE OPSLAG

- Producten moeten droog worden opgeslagen met een relatieve vochtigheid tussen 20 - 75%.
- Bescherm het product tegen direct zonlicht en stof indien het voor langere tijd wordt opgeslagen.
- Niet in de nabijheid van een directe warmtebron plaatsen en opslaan tussen 5 °C (40 °F) en 40 °C (104 °F).
- Houd bij het plaatsen en stapelen van verpakte producten rekening met de pijlen en tekst “this side up” (“deze kant boven”).
- Als er sprake is van een hoog en smal pakket, waardoor dit mogelijk instabiel is, zorg er dan voor dat het goed op de pallet of in de stellage wordt neergezet, zodat het niet kan vallen.
- Stapel niets op de verpakte producten wanneer de aanduiding “niet stapelen” op de verpakking wordt vermeld.
- Het product mag nooit buiten worden opgeslagen en aan de elementen worden blootgesteld.

BEOORDELING:

⚠ WAARSCHUWING!

Om de veiligheid en juist medisch gebruik te garanderen, wordt sterk aanbevolen een passende klinische beoordeling te laten uitvoeren door een arts, therapeut of gekwalificeerde rolstoeladviseur.

MAATOPNAME VAN DE GEBRUIKER:

In afbeelding 1 wordt een aantal standaardmetingen getoond.
Het is de verantwoordelijkheid van de arts/therapeut/rolstoeladviseur om de juiste metingen te verrichten die relevant zijn voor het product dat gebruikt zal worden. Deze metingen zijn essentieel voor de veiligheid van de rolstoelgebruiker en om de juiste maat te bestellen.

Fig. 1.0

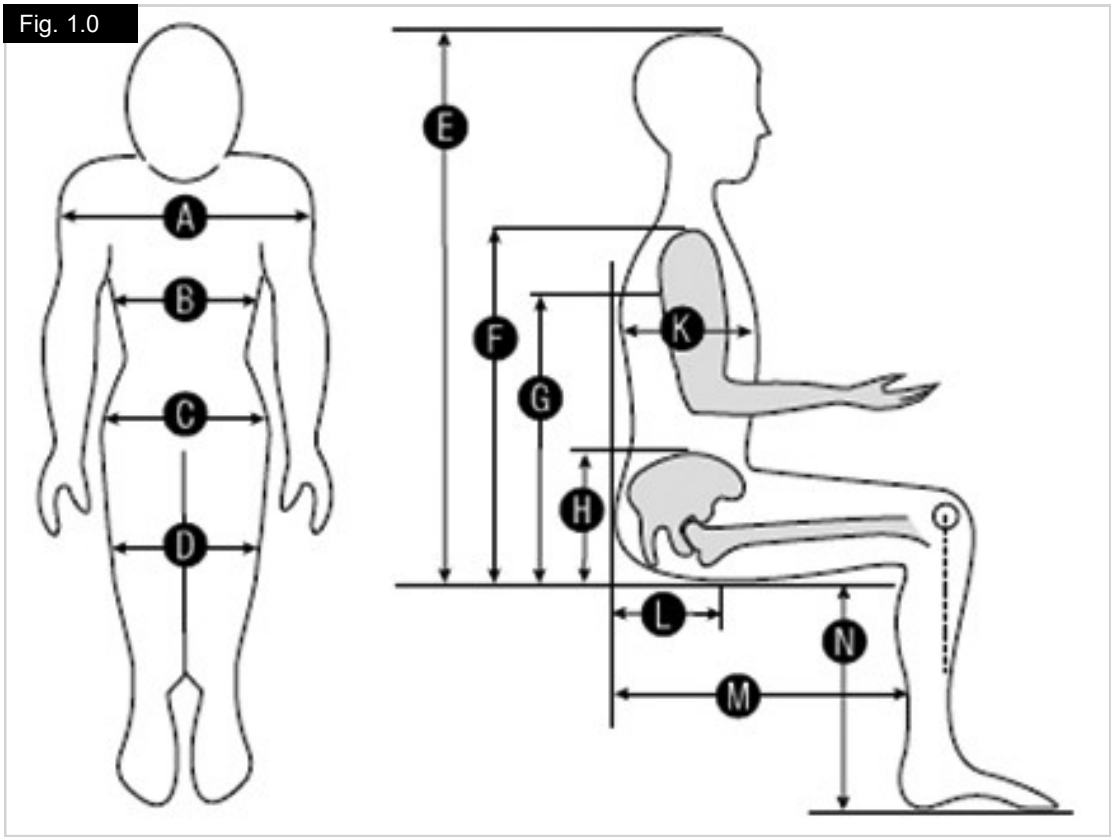

A. Breedte schouders.
B. Breedte borst.
C. Breedte heupen.
D. Breedte bij knieën.
E. Zitting tot bovenzijde hoofd.
F. Zitting tot bovenzijde schouder.
G. Zitting tot oksel.
H. Zitting tot bovenzijde bekken.
I. Niet gebruikt
J. Niet gebruikt
K. Diepte borst.
L. Rugleuning tot achterzijde zitbeenknobbels (Tuber ischiadicum).
M. Diepte zitting.
N. Zitting tot voetenplaat.

MONTAGE:

Bij de beoordeling van de houding wat betreft het zitten, moet altijd worden begonnen bij het bekken.

POSITIONERING BEKKEN:

Heupgebied is donkerder afgebeeld (fig. 2.0).

Fig. 2.0

Tweepunts-positioneringsheupgordels.

- Drukknop tweepuntsgordel (fig. 3.0).
- Zijsluiting tweepuntsgordel, zijsluiting (fig. 4.0).

Vierpunts-positioneringsheupgordels.

- Drukknop vierpuntsgordel (fig. 5.0).
- Drukknop V-gordel (fig. 6.0).

ONDERDELEN VAN HET J2 DC KUSSEN

Fig. 3.0

Fig.4.0

Fig. 5.0

Fig. 6.0

MONTAGE HEUPGORDEL:

De heupgordels kunnen op diverse manieren worden bevestigd, afhankelijk van het gebruikte zitsysteem, rolstoeltype en overig bevestigingsmateriaal.

Bevestigingspunten gordels.

Alle JAY positioneringsgordels beschikken over bevestigingspunten ter bevestiging van de gordels, (fig. 7.0).

Fig. 7.0

⚠ WAARSCHUWING!

De producten die in deze handleiding worden beschreven, zijn ontwikkeld om te worden gemonteerd en ingesteld door een gekwalificeerde en deskundige medisch professional.

- Een erkende Sunrise Medical leverancier.
- Uitsluitend medische professionals die de juiste training hebben doorlopen bij Sunrise Medical of hun erkende leverancier en hiervoor een certificaat hebben behaald, mogen de producten aanpassen en monteren.
- Plaats nooit een heupgordel of positioneringselement over de schoot of buik.

Fig. 8.0

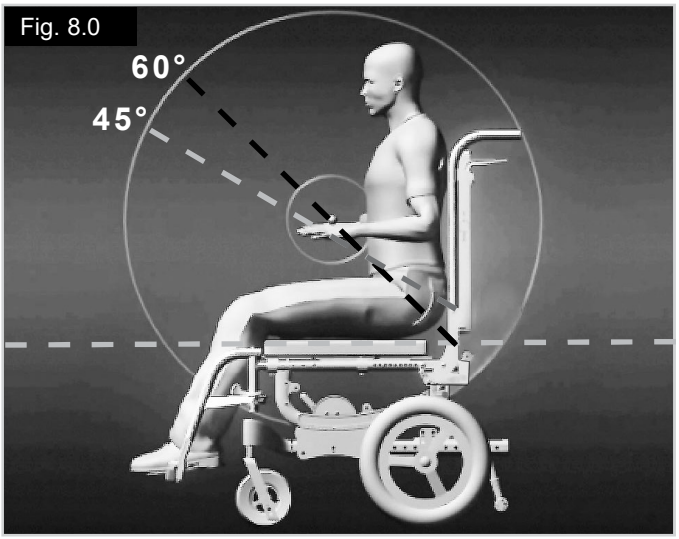

Overweeg het volgende:

Bevestigingshoeken.

De hoek waarmee de heupgordel aan de rolstoel wordt bevestigd, heeft een direct effect op de druk die op het bekken wordt uitgeoefend.

Een bevestigingshoek van 60° ten opzichte van de zitting, zorgt ervoor dat het montagepunt van de heupgordel zich achter en lager dan de heup as bevind. Dit zorgt voor een kleinere kans dat een gebruiker met een voorwaartse heupkanteling onder de gordel doorglijdt.

Een bevestigingshoek van 45° ten opzichte van de rugbuis bevordert een voorwaartse kanteling van het bekken, wat helpt bij de positionering van gebruikers met een achterwaartse heupkanteling.

Fig. 9.0

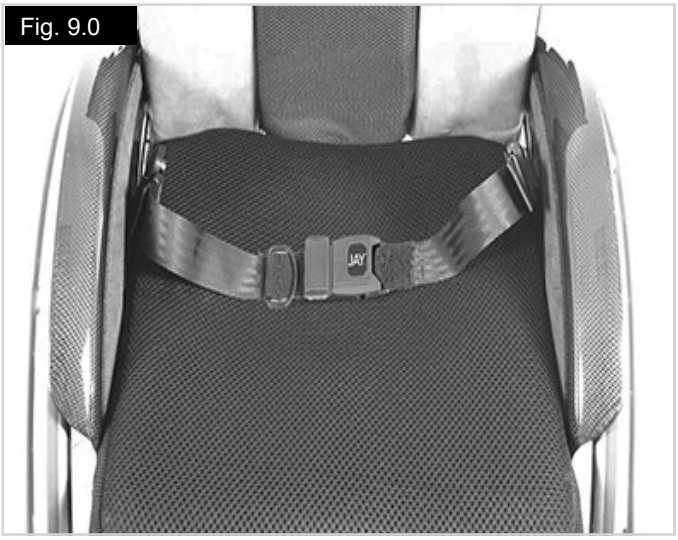

MONTAGEPROCEDURE:

Tweepuntsheupgordel (fig. 9.0).

1. Bepaal het gewenste bevestigingspunt.
2. Bevestig het bevestigingsmateriaal van de gordel aan het frame van de rolstoel.
3. Bekijk de positie van de gebruiker om de optimale bevestigingshoek te bepalen en plaats de gordel op het midden van het bekken.
4. Steek de gewoven uiteinden van de heupgordel door de bevestiging van de gordel.

Vierpuntsheupgordel (fig. 10.0).

A. Primaire banden (fig. 11-12).
B. Secundaire banden (fig. 11-12).

3. Volg de stappen zoals beschreven in de paragraaf voor montage van tweepuntsheupgordels om de primaire banden voor de heupgordel te bevestigen.
4. Bevestig de secundaire banden zodanig aan de rolstoel dat ze de primaire banden verankeren.
5. Trek de secundaire banden strak aan om beweging van de primaire banden te voorkomen.

VEILIGHEID:

Voor beide types gordel dient u na de montage de volgende procedure uit te voeren om u ervan te verzekeren dat de gebruiker correct en veilig is gepositioneerd:

1. Controleer of de gebruiker gemakkelijk zit.
2. Controleer of de banden nergens irriteren. Dit wordt doorgaans zichtbaar doordat de huid rood wordt, vooral bij zacht weefsel.
3. Controleer of de gebruiker niet onder de gordel door naar beneden glijdt. Als dat wel gebeurt, pas dan de gordel aan. Als er een tweepuntsgordel wordt gebruikt en de gebruiker glijdt nog steeds onder de gordel door, overweeg dan of het nodig is een vierpuntsgordel te gebruiken. Deze biedt extra veiligheid en verstelmogelijkheden.
4. Controleer of de bevestigingen van de heupgordel geen hinder opleveren voor eventuele andere positioneringsaccessoires/elementen op de rolstoel. Als dit wel het geval is, moeten de bevestigingen worden verplaatst.

Fig. 10.0

Fig. 11.0

Fig. 12.0

BEVESTIGING ROMPONDERSTEUNING:

*** Maten = mm en (inches). De maten kunnen enigszins afwijken door de afwerking van de verbindingen**

Fig. 13.0

Type Klassiek.

Afmetingen type Klassiek*								
	A	**B**	**C**	**D**	**E**	**F**	**G**	**H**
Vroege interventie	248 (9,75)	76 (3)	51 (2)	133 (5,25)	76 (3)	76 (3)	25 (1)	165 (6,5)
X-S	318 (12,5)	89 (3,5)	51 (2)	191 (7,5)	89 (3,5)	76 (3)	51 (2)	191 (7,5)
S	381 (15)	114 (4,5)	51 (2)	229 (9)	102 (4)	102 (4)	51 (2)	216 (8,5)
M	482 (19)	140 (5,5)	51 (2)	280 (11)	127 (5)	127 (5)	76 (3)	241 (9,5)
L	572 (22,5)	165 (6,5)	51 (2)	330 (13)	152 (6)	152 (6)	89 (3,5)	267 (10,5)
XL	572 (22,5)	165 (6,5)	64 (2,5)	356 (14)	178 (7)	178 (7)	114 (4,5)	292 (11,5)

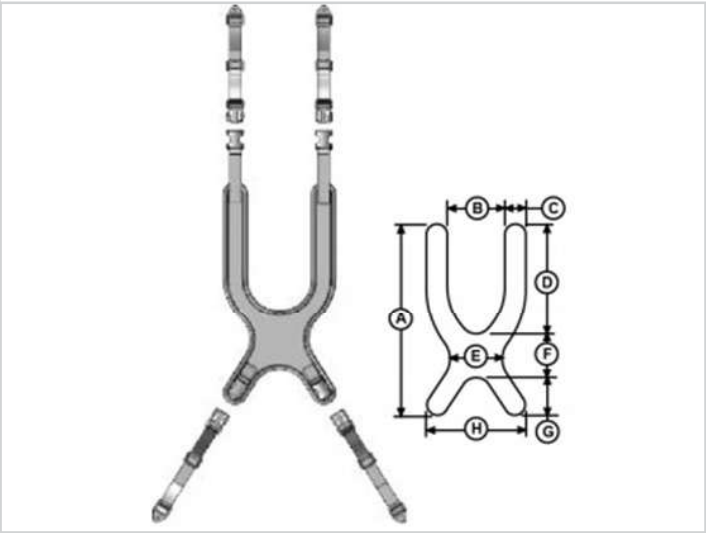

Positioneringselement voor gordel (fig. 14.0).
Deze accessoire wordt afzonderlijk verkocht.

Fig. 14.0

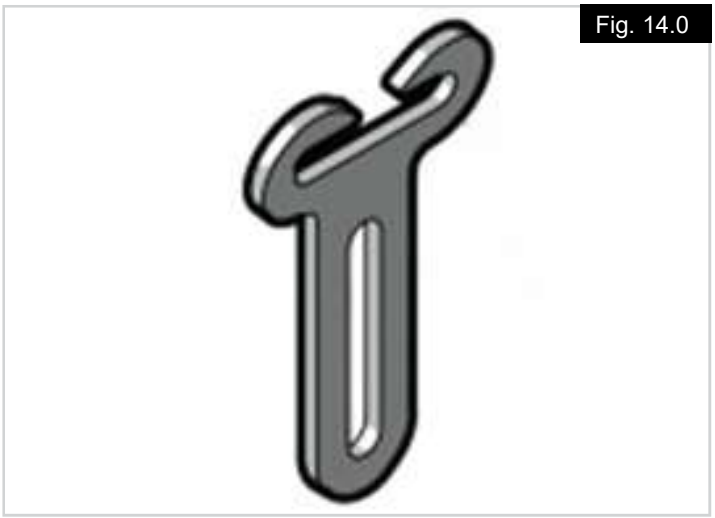

Fig. 15.0

*** Maten = mm en (inches). De maten kunnen enigszins afwijken door de afwerking van de verbindingen Type Contour.**

Afmetingen type Contour*								
	A	B	C	D	E	F	G	H
Vroege interventie	248 (9,75)	76 (3)	45 (1,75)	133 (5,25)	25 (1)	89 (3,5)	38 (1,5)	165 (6,5)
X-S	318 (12,5)	89 (3,5)	51 (2)	191 (7,5)	25 (1)	89 (3,5)	38 (1,5)	191 (7,5)
S	381 (15)	114 (4,5)	51 (2)	229 (9)	25 (1)	102 (4)	51 (2)	216 (8,5)
M	470 (18,5)	140 (5,5)	51 (2)	280 (11)	25 (1)	127 (5)	64 (2,5)	241 (9,5)
L	572 (22,5)	165 (6,5)	51 (2)	330 (13)	38 (1,5)	152 (6)	89 (3,5)	267 (10,5)
XL	572 (22,5)	165 (6,5)	64 (2,5)	356 (14)	38 (1,5)	178 (7)	114 (4,5)	292 (11,5)

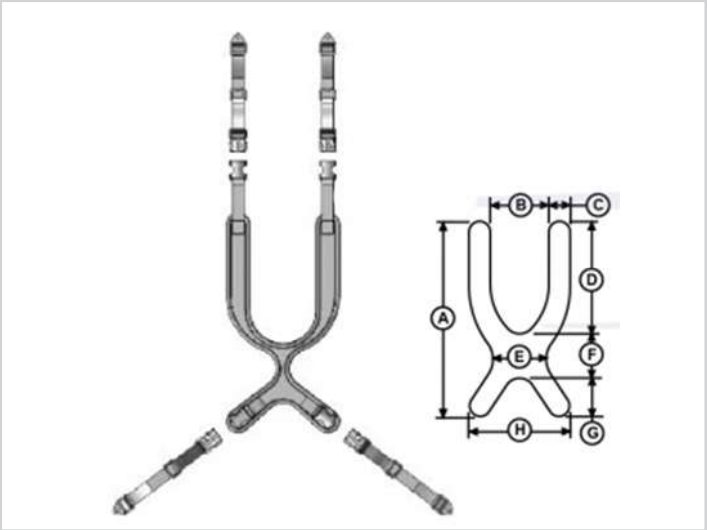

Fig. 16.0

*** Maten = mm en (inches). De maten kunnen enigszins afwijken door de afwerking van de verbindingen Type Rugzak.**

Afmetingen type Rugzak*		
	A	B
S 305 (12)	305 (12)	51 (2)
L 457 (18)	457 (18)	51 (2)

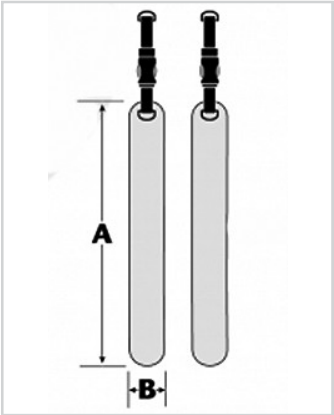

Fig. 17.0

*** Maten = mm en (inches). De maten kunnen enigszins afwijken door de afwerking van de verbindingen**

Type Middensluiting.

Afmetingen type Middensluiting*			
	A	**B**	**C**
Vroege interventie	248 (9,75)	178 (7)	127 (5)
X-S	280 (11)	203 (8)	147 (5,75)
S	311 (12,25)	229 (9)	165 (6,5)
M	362 (14,25)	280 (11)	248 (9,75)
L	394 (15,5)	292 (11,5)	248 (9,75)
XL	445 (17,5)	324 (12,75)	254 (10,0)

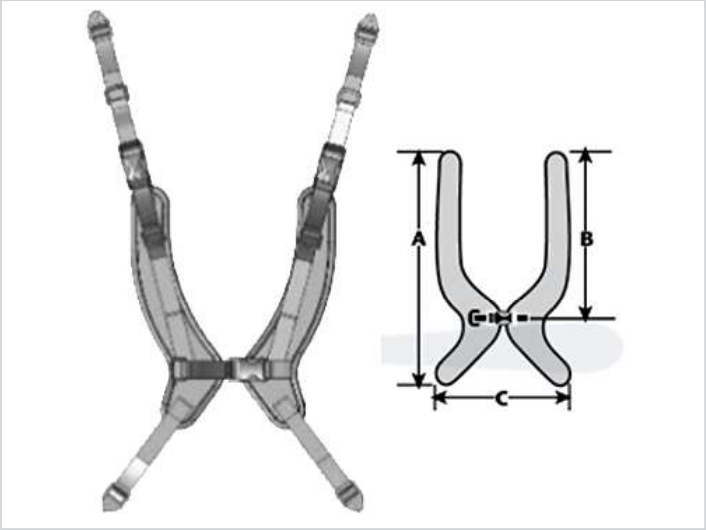

Technische gegevens:

- Verstelbare gespsluiting is gemakkelijk in gebruik.
- Uitsluitend beschikbaar in solide uitvoering.
- Vierpuntenbevestiging biedt onafhankelijke aanpassing van spanning.

*** Maten = mm en (inches). De maten kunnen enigszins afwijken door de afwerking van de verbindingen**

Fig. 18.0

Type Ritssluiting.

Afmetingen type Ritssluiting*								
	A	B	C	D	E	F	G	H
S	381 (15,0)	114 (4,5)	51 (2)	229 (9)	102 (4)	102 (4)	51 (2)	216 (8,5)
M	482 (19,0)	140 (5,5)	51 (2)	280 (11)	127 (5)	127 (5)	76 (3)	241 (9,5)
L	572 (22,5)	165 (6,5)	51 (2)	330 (13)	152 (6)	152 (6)	89 (3,5)	267 (10,5)
XL	572 (25,5)	165 (6,5)	64 (2,5)	356 (14)	178 (7)	178 (7)	114 (4,5)	292 (11,5)

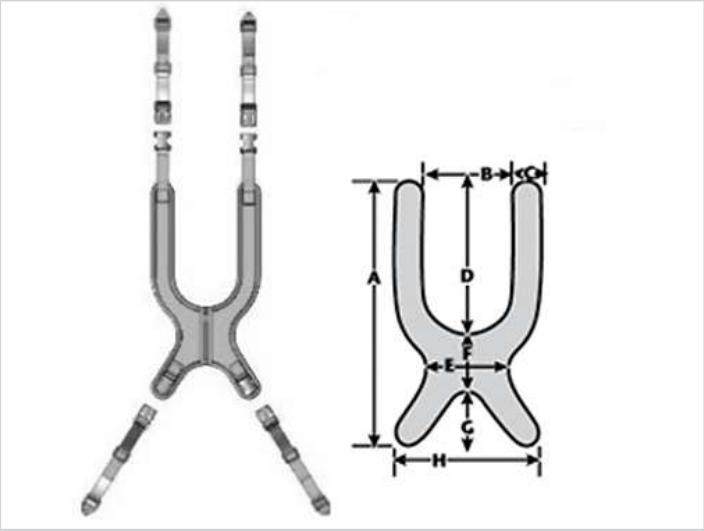

Technische gegevens:

- Verstelbare ritssluiting is gemakkelijk in gebruik.
- Ademend materiaal en machinewasbaar.
- Dynamische constructie biedt ondersteuning en geeft een beperkte bewegingsvrijheid.

*** Maten = mm en (inches). De maten kunnen enigszins afwijken door de afwerking van de verbindingen**

Fig. 19.0

Type Romponderstеuning.

Afmetingen type Romponderstеuning.		
	A	B
X-S	76 (3)	203 (8)
S	76 (3)	254 (10,0)
M	76 (3)	305 (12)
L	102 (4)	356 (14)
XL	102 (4)	406 (16)

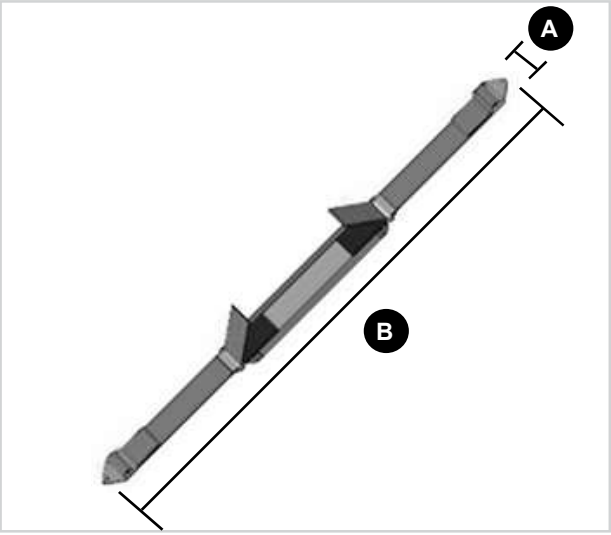

Technische gegevens:

- Wordt met gordelverankeringen aan de rugleuning bevestigd.
- Door Velcro klittenband en D-ring gemakkelijk in gebruik.

*** Maten = mm en (inches). De maten kunnen enigszins afwijken door de afwerking van de verbindingen**

Fig. 20.0

Type Y-schouderbanden.

Afmetingen type Y-schouderbanden*			
	A	B	C
Vroege interventie	381 (15,0)	178 (7)	45 (1,75)
S	482 (19,0)	203 (8)	51 (2)
M	559 (22)	229 (9)	57 (2,25)
L	635 (25)	280 (11)	64 (2,5)

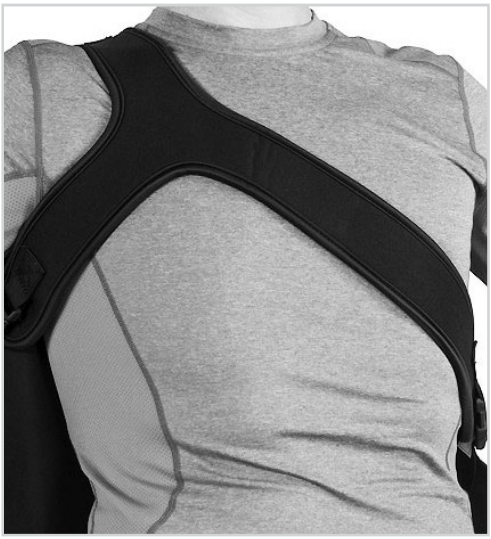

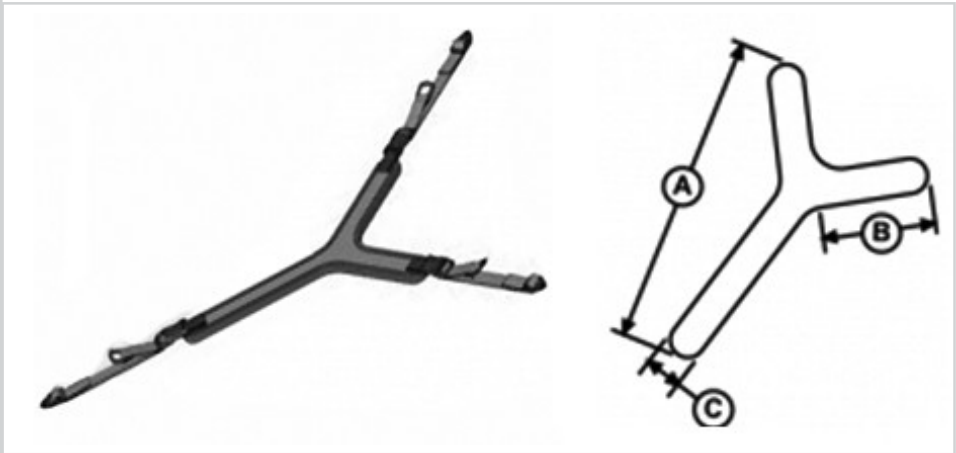

MONTAGEVEREISTEN

Om een romponderstеuning of schouderharnas aan de achterzijde te kunnen bevestigen, moet u controleren of het volgende aanwezig is:

- Een rolstoel met een rugleuning met rugschaal die ongeveer op schouderhoogte is afgesteld.
- Een gemonteerde heupgordel.

⚠ WAARSCHUWING!

De producten die in deze handleiding worden beschreven, zijn ontwikkeld om te worden gemonteerd en ingesteld door een gekwalificeerde en deskundige medisch professional.

- Een erkende Sunrise Medical leverancier.
- Uitsluitend medische professionals die de juiste training hebben doorlopen bij Sunrise Medical of hun erkende leverancier en hiervoor een certificaat hebben behaald, mogen de producten aanpassen en monteren.
- Gebruik nooit borstfixatie zonder het bekken te stabiliseren.
- Gebruik altijd een naar behoren gemonteerde heupgordel.

Stapsgewijze montage

1. Het monteren en instellen moet plaatsvinden terwijl de gebruiker in de rolstoel zit.
2. Als de gebruiker geen heupgordel gebruikt: Laat de gebruiker in de rolstoel zitten en installeer de heupgordel volgens de eerder vermelde instructies in deze handleiding (bladzijdes 9 en 10). Bepaal welk type borstfixatie geschikt is voor de gebruiker.
3. De volgende types zijn beschikbaar:
   i. Type Klassiek - voor optimale verdeling van ondersteuning en maximale stabiliteit.
   ii. Type Contour - voor vrouwen of personen die het contactgebied tussen het harnas en het lichaam willen beperken.
   iii. Type Ritssluiting - bijzonder gemakkelijk wanneer de gebruiker vaak in of vanuit de rolstoel wordt overgeplaatst, en gemakkelijk bij het verwijderen van de borstfixatie.
   iv. Type Flexibel met middensluiting - bijzonder gemakkelijk wanneer de gebruiker vaak in of vanuit de rolstoel wordt overgeplaatst; biedt een beter sluitende pasvorm.
   v. Type borstgordel - om de bewegingsruimte te vergroten wanneer draaiing van de schouder en uitstrekken van de armen gewenst zijn.
   vi. Type Y - voor een grotere bewegingsvrijheid voor één arm, waarbij tegelijkertijd optimale ondersteuning wordt geboden.
   vii. Type Rugzak - voor maximale schouderretractie en minimaal contact met de borst.
4. Plaats de gewenste rompfixatie op de borst met de bovenste banden over de rugleuning.
5. Plaats de banden tussen de hals en het schoudergewricht.

Bovenste banden

i. Verstel beide schouderbanden zodanig dat ze comfortabel zitten, waarbij rekening wordt gehouden met de schouderbreedte en zitpositie van de gebruiker.

ii. Bevestig deze aan de rugschaal met behulp van de bevestigingsmaterialen of optioneel de positioneringselementen (wordt los van de fixatie verkocht).

Onderste banden

iii. Bepaal de optimale positie voor de onderste banden op de rugleuning waarbij deze geen hinder veroorzaken voor andere positioneringselementen, zoals laterale ondersteuningselementen, etc.

iv. Plaats de eindbevestiging tussen de bovenzijde van het bekken en de zitting (fig. 21.0).

v. Bevestig deze met de meegeleverde bevestigingsmaterialen.

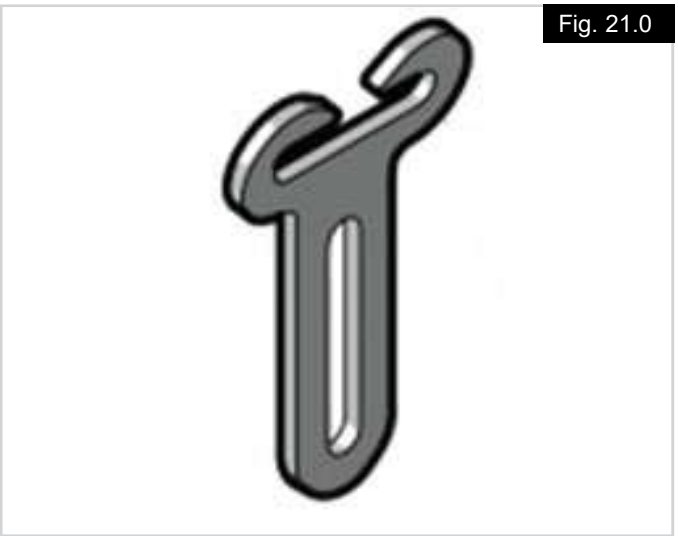

Fig. 21.0

VEILIGHEIDSCONTROLE

Voer, nadat het product is gemonteerd, de volgende controles uit om u ervan te verzekeren dat de gebruiker correct en veilig is gepositioneerd.

Vraag, indien mogelijk, de gebruiker om naar voren en naar beide zijkanten te leunen om het harnas/de romponderstеuning te testen.

Controleer:

1. Of de sluitingen en stelbanden op de juiste wijze functioneren;
2. Of de gebruiker gemakkelijk en comfortabel zit in het zitsysteem en het harnas;
3. Of het harnas niet te laag of te hoog is bevestigd; Of de ondersteuning niet in de hals van de gebruiker schuurt of snijdt;
4. Of de bevestigingen geen hinder opleveren voor eventuele andere positioneringsaccessoires/elementen op de rolstoel.
5. Pas, indien nodig, het harnas aan.

- Harnas te hoog, (fig. 22.0).
- Harnas te laag, (fig. 23.0).
- Harnas correct passend, (fig. 24.0).

Fig. 22.0

Fig. 23.0

Fig. 24.0

MONTAGE VAN HET HARNAS TYPE Y

Het harnas type Y wordt meestal gebruikt wanneer meer bewegingsvrijheid voor één arm nodig is (draaiing van één schouder).
Het JAY positioneringsharnas type Y biedt beheersing over de draaiing van de romp en onafhankelijke schouderretractie, waarbij hinder met betrekking tot eventuele voedingssondes wordt geminimaliseerd.

Stapsgewijze montage.

1. Plaats het bovenste deel van de Y-Strap boven en onder de gedraaide schouder en bevestig de gordelverankeringen aan de achterzijde van de rugleuning (fig. 25.0).
2. Trek de lagere band diagonaal over de romp en bevestig het lagere deel van de Y-Strap aan de achterkant van de rugleuning (fig. 26.0).
3. Trek de gedraaide schouder terug door middel van de spanbandjes aan de bovenkant van de Y-Strap, totdat een goede en comfortabele positie voor de gebruiker is bereikt (fig. 27.0).

Fig. 25.0

Fig. 26.0

Fig. 27.0

POSITIONERINGSELEMENTEN VOOR HET ONDERLICHAAM

Hakbakje met verlichting voor pees (fig. 28.0 & fig. 30.0).

Hakbakjes helpen de juiste positie van de voeten en enkels te bewaren, waarbij de 'voetafdruk' van de stoel wordt verbreed en de houding in het geheel wordt verbeterd.

*** Maten = mm en (inches).**

Fig. 30	A*	B*
S	89 (3,5)	133 (5,25)
M	102 (4,0)	171 (6,75)
L	121 (4,75)	203 (8,0)
XL	127 (5,0)	254 (10,0)

Positioneringselement voor de enkel (fig. 29.0 & fig. 31.0).

Positioneringselementen voor de voeten en enkels houden de voeten beschermd op de voetenplaat, zonder het beknellende gevoel van een stijve hak of voetenbak.
Het enkelpositioneringselement beschikt over driepunts-enkelbevestigingen die een kom voor de hiel vormen, waarbij de zijbanden rond de enkel worden bevestigd. Enkelpositioneringselementen zijn voorzien van sluitingen aan de zijkant, waardoor ze gemakkelijk geopend en gesloten kunnen worden voor eenvoudige aanpassing en gemak bij overplaatsingen.

*** Maten = mm en (inches).**

Fig. 28.0

Fig. 29.0

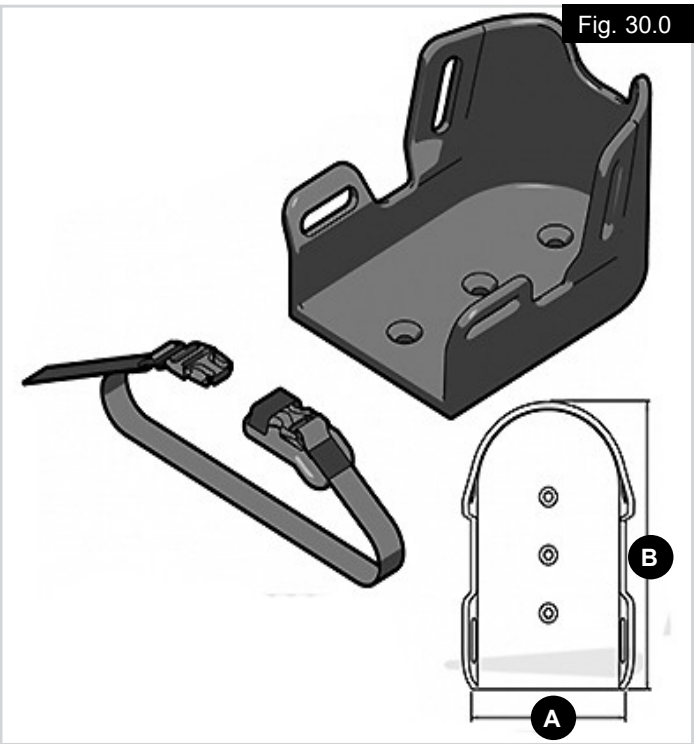

Fig. 30.0

Fig. 31	A*	B*	C*	Omtrek van de enkel
S	127 (5,0)	133 (5,25)	114 (4,5)	165 - 229 (6.5 - 9.0)
M	127 (5,0)	171 (6,75)	114 (4,5)	203 - 254 (8,0 - 10,0)
L	152 (6,0)	203 (8,0)	140 (5,5)	241 - 305 (9,5 - 12,0)
XL	165 (6,5)	254 (10,0)	152 (6,0)	279 - 343 (11,0 - 13,5)

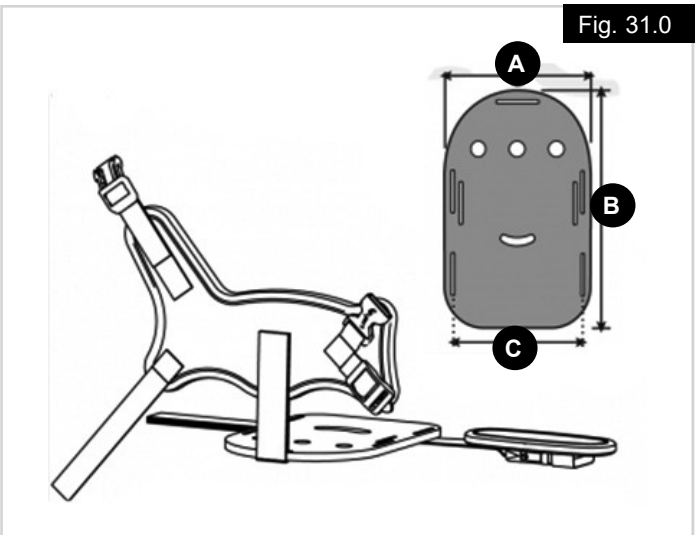

Fig. 31.0

VOETENBAK MET GEPOLSTERDE BANDEN

De voetenbak met gepolsterde banden houdt de voeten beschermd op de voetenplaat, maar biedt extra comfort. De voetenbak met gepolsterde banden is voorzien van twee tweepuntsbanden die extra veiligheid en comfort bieden.
De gepolsterde banden zijn voorzien van sluitingen aan de zijkant, waardoor ze gemakkelijk geopend en gesloten kunnen worden, voor eenvoudige aanpassing en gemak bij overplaatsingen (fig. 32.0).

Fig. 32.0

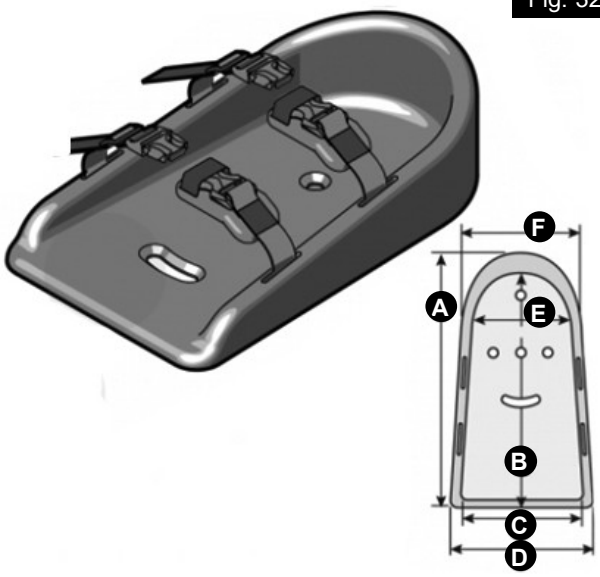

*** Maten = mm en (inches).**

Fig. 32	A*	B*	C*	D*	E*	F*
S	89 (5,75)	133 (5,25)	83 (3,25)	111 (4,375)	83 (3,25)	108 (4,25)
M	102 (7,75)	171 (7,25)	92 (3,625)	121 (4,75)	83 (3,25)	108 (4,25)
L	121 (9,75)	203 (9,25)	114 (4,5)	146 (5,75)	102 (4,0)	133 (5,25)
XL	127 (12,25)	254 (11,75)	152 (6,0)	178 (7,0)	133 (5,25)	159 (6,25)

FLEXIBELE VOETPOSITIONERING

De flexibele voetpositionering met gevoerde flap houdt de voeten beschermd op de voetenplaat en biedt daarbij extra comfort en flexibiliteit.
De flexibele voetpositionering heeft twee banden die over de voet heen worden aangebracht, met sluitingen aan de zijkant voor extra veiligheid, comfort en flexibiliteit.
Dankzij de sluitingen aan de zijkant zijn ze gemakkelijk te verstellen en los te maken bij overplaatsingen (fig. 33.0).

Fig. 33.0

VOET- EN HIELBESCHERMERS

De voet- en hielbeschermende 'Foot Box' vermindert het risico van huidschade en/of letsel bij de gebruiker voortvloeiend uit periodes van grote spierspanning of voortdurend contact met beensteunen en voetplaten.

Afmetingen Enkele Foot Box voetbeschermer

*** Maten = mm en (inches).**

A	B
203 (8,0)	203 (8,0)
305 (12,0)	203 (8,0)

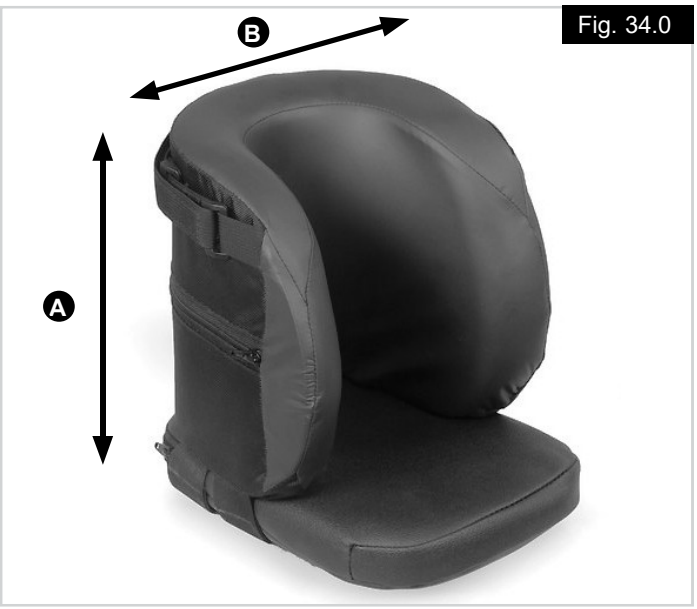

Fig. 34.0

Afmetingen Dubbele Foot Box & Divider voet- en hielbescherming

*** Maten = mm en (inches).**

A	B
203 (8,0)	406 (16,0)
203 (8,0)	457 (18,0)
203 (8,0)	508 (20,0)
203 (8,0)	559 (22,0)
305 (12,0)	406 (16,0)
305 (12,0)	457 (18,0)
305 (12,0)	508 (20,0)
305 (12,0)	559 (22,0)

Fig. 35.0

Afmetingen Dubbele Foot Box voet- en hielbeschermer

*** Maten = mm en (inches).**

A	B
203 (8,0)	305 (12,0)
203 (8,0)	356 (14,0)
203 (8,0)	406 (16,0)
203 (8,0)	457 (18,0)
203 (8,0)	508 (20,0)
203 (8,0)	559 (22,0)
305 (12,0)	406 (16,0)
305 (12,0)	457 (18,0)
305 (12,0)	508 (20,0)
305 (12,0)	559 (22,0)

Fig. 36.0

MONTAGE ENKELE FOOT BOX

Bevestiging Enkele Foot Box voetenbescherming op de voetenplaat:

1. Bevestig de Enkele Foot Box voetbeschermer op de voetenplaat (A) met schroeven (B), zoals wordt getoond in fig. 37.0.
2. Als de aanwezige gaten in de voetenplaat niet overeenkomen met de gaten in de Enkele Foot Box voetbeschermer, gebruik dan het sjabloon zoals getoond in fig. 39.0.
3. Plaats het klittenband (C) rond de beensteun (D).

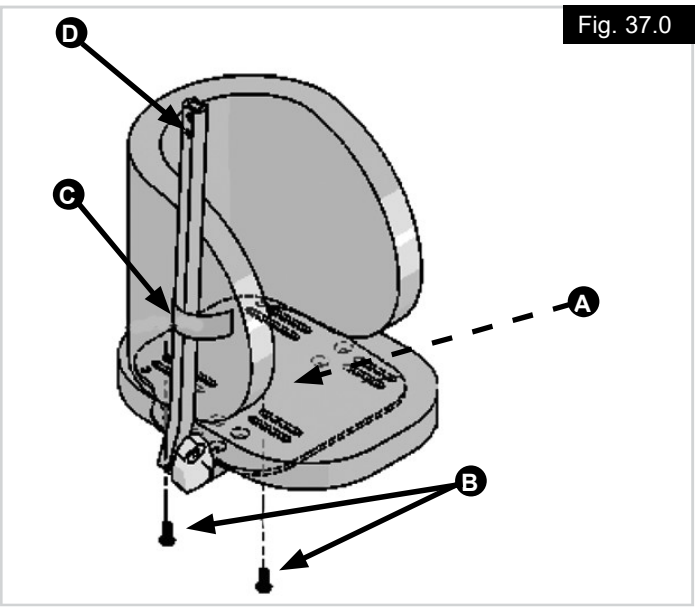

Fig. 37.0

MONTAGE DUBBELE FOOT BOX (met of zonder verdeler)

Bevestiging Dubbele Foot Box voetenbescherming op de voetenplaat:

1. Bevestig de Dubbele Foot Box voetbeschermer op de voetenplaat (A) met schroeven (B), zoals wordt getoond in fig. 38.0.
2. Als de aanwezige gaten in de voetenplaat niet overeenkomen met de gaten in de Dubbele Foot Box voetbeschermer, gebruik dan het sjabloon zoals getoond in fig. 40.0.
3. Plaats het klittenband (C) rond de beensteun (D).

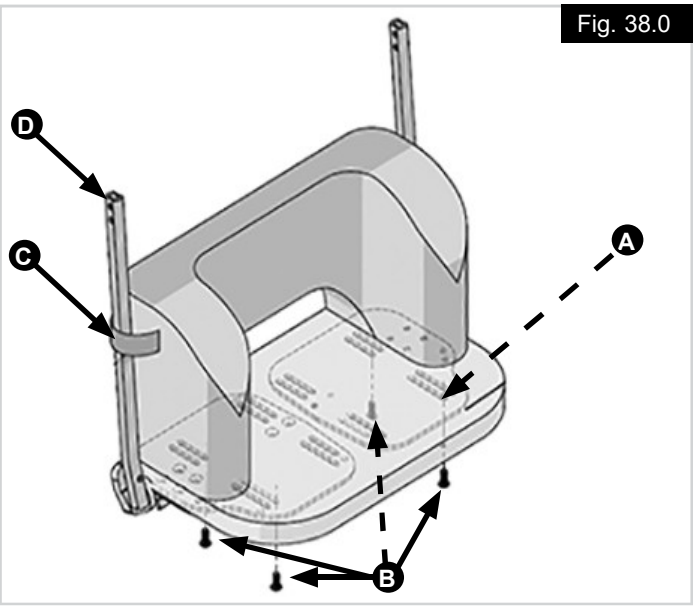

Fig. 38.0

BOORSJABLONEN

Enkele voetenplaat fig. 39.0.

A. 102 mm (4.0 inches).
B. Diameter = 7,1 mm (9/32 Inch).

Dubbele (Full) voetenplaat Fig. 40.0.

A. 102 mm (4.0 inches).
B. Diameter = 7,1 mm (9/32 Inch).

1 = Linkervoetplaat, 2 = Rechtervoetplaat

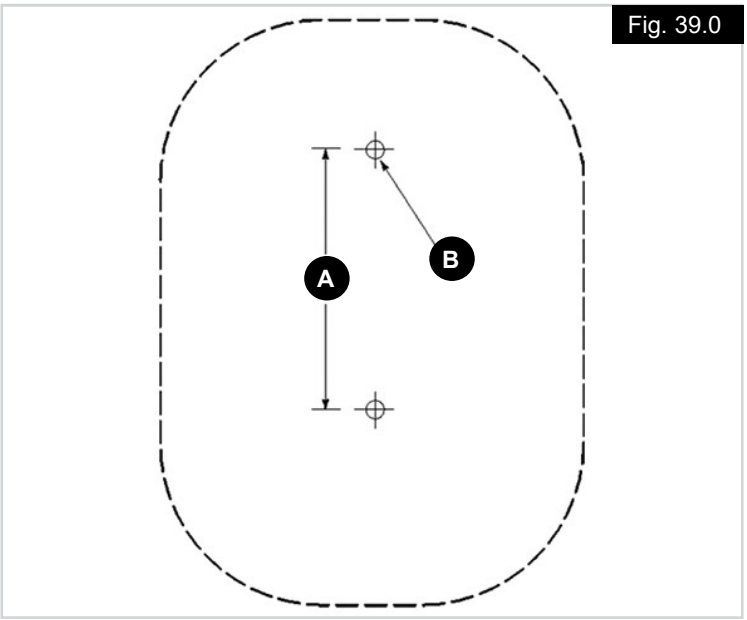

Fig. 39.0

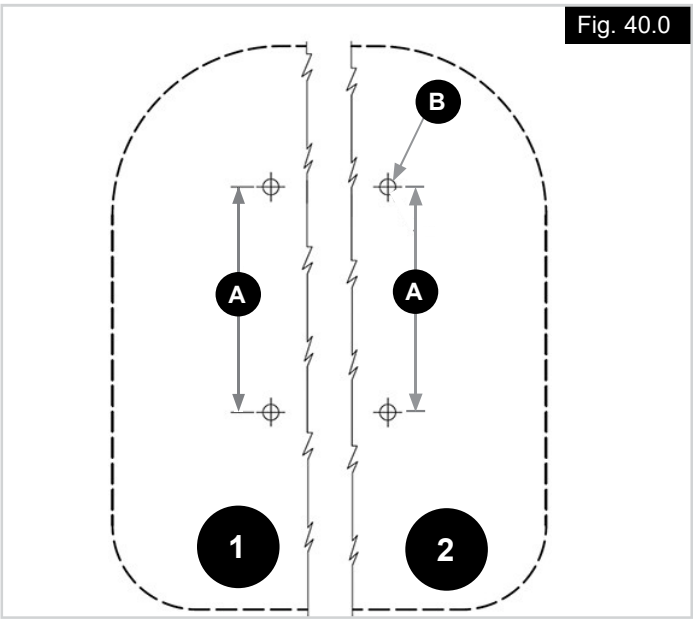

Fig. 40.0

BEPERKTE GARANTIE VAN 24 MAANDEN

Elk product wordt zorgvuldig gecontroleerd en getest om te zorgen voor optimale prestaties. Ieder product is gegarandeerd vrij van defecten in materialen en vervaardiging voor een periode van vierentwintig (24) maanden, beginnend op de dag van aankoop, op voorwaarde dat het product op normale wijze wordt gebruikt. Mocht zich onverhoopt toch een materiaal- of fabricagefout voordoen binnen 24 maanden na de oorspronkelijke aankoopdatum, dan wordt het product naar keuze van Sunrise Medical, kosteloos gerepareerd of vervangen. Deze garantie is niet van toepassing op doorboringen, scheuren of brandplekken, en ook niet op verwijderbare hoezen.
Verwijderbare hoezen zijn gegarandeerd vrij van defecten in materialen en vervaardiging voor een periode van zes (6) maanden, beginnend op de dag van aankoop, op voorwaarde dat het product op normale wijze wordt gebruikt. Mocht zich onverhoopt toch een materiaal- of fabricagefout voordoen binnen zes (6) maanden na de oorspronkelijke aankoopdatum, dan wordt het product naar keuze van Sunrise Medical, kosteloos gerepareerd of vervangen.
Vorderingen en reparaties moeten door de dichtstbijzijnde erkende dealer worden afgehandeld. Met uitzondering van de expliciete garanties die hierbij worden gesteld, zijn alle overige garanties, inclusief de garantie dat het product geschikt is voor het doel waarvoor het wordt aangeschaft, uitgesloten.

Type:	Naam product, SKU nummer	MD	Dit symbool betekent Medisch apparaat
LOT	Lotnummer		Adres fabrikant
XXXX-XX-XX	Productiedatum	EC REP	Europese gevolmachtigde
CE	CE-keurmerk	UK RP	Verantwoordelijke persoon VK
UK CA	UKCA-keurmerk	CH REP	Het adres van de vertegenwoordiger in Zwitserland
	Raadpleeg de gebruiksaanwijzing		Adres van de importeur

ISO 7010-M002 Instruction manual/ booklet must be read! (Blue Icon)

Het managementsysteem van SUNRISE MEDICAL is gecertificeerd en voldoet aan de ISO 13485 en ISO 14001 normen.

Wij van SUNRISE MEDICAL hebben het ISO-13485-certificaat ontvangen, dat de kwaliteit van onze producten in elke fase bevestigt, van R&D tot productie. Dit product voldoet aan de standaarden zoals bepaald in regelgeving van de EU en het VK.

Indicaties

De keuze aan beschikbare accessoires en het modulaire ontwerp betekenen dat de rolstoel kan worden gebruikt door personen die niet kunnen lopen of beperkt mobiel zijn vanwege:

- Gewrichtscontracturen
- Neurologische aandoeningen
- Asymmetrische houdingen
- Hersenverlamming
- Dwarslaesies
- Spierdystrofie
- Spasticiteit
- Hypo- of hypertonie
- Multiple sclerose

Contra-indicatie

Er zijn geen contra-indicaties bekend of beschikbaar.

OPMERKING: Algemeen advies. Wanneer deze instructies niet worden opgevolgd, kan dit leiden tot fysiek letsel, schade aan het product of schade aan de omgeving!

Een mededeling aan de gebruiker en/of patiënt: wanneer dit product betrokken was bij een ernstig incident, dient dit aan Sunrise Medical en de bevoegde autoriteit van de Lidstaat waarin de gebruiker en/of patiënt is gevestigd, te worden gemeld.

CE SUNRISE MEDICAL verklaart als fabrikant dat dit product voldoen aan de EU-verordening Medische hulpmiddelen (2017/745).

Built-4-Me speciale aanpassingen

Sunrise Medical adviseert nadrukkelijk alle bij uw Built-4-Me product meegeleverde gebruikersinformatie zorgvuldig door te lezen voordat u het product voor het eerst gebruikt. Alleen wanneer u de gebruiksaanwijzingen volledig hebt doorgelezen en begrijpt, bent u ervan verzekerd dat het Built-4-Me product functioneert en presteert zoals de fabrikant dit heeft bedoeld. Sunrise Medical adviseert tevens de gebruikersinformatie na het lezen niet weg te gooien, maar het veilig op te bergen, zodat u de informatie later nog eens kunt doornemen.

Combinaties van medische hulpmiddelen

Het is eventueel mogelijk om dit medische hulpmiddel met één of meerdere andere medische hulpmiddelen of een ander product te combineren. Kijk voor informatie over mogelijke combinaties op www.SunriseMedical.nl Alle op de lijst vermelde combinaties zijn gevalideerd om te voldoen aan de Algemene veiligheids- en prestatievereisten, Artikel 14.1 van de EU-verordening voor Medische hulpmiddelen (2017/745).

Richtlijnen voor de combinatie, zoals de bevestiging, vindt u op www.SunriseMedical.nl

Vul hier uw serienummer in:

Vermeld hier het adres van uw dealer:

Sunrise Medical S.r.l.
Via Riva, 20 – Montale
29122 Piacenza
Italia
Tel.: +39 0523 573111
www.SunriseMedical.it

Sunrise Medical AG
CH REP
Erlenauweg 17
CH-3110 Münsingen
Schweiz/Suisse/Svizzera
Tel: +41 (0)31 958 3838
www.SunriseMedical.ch
CH

Sunrise Medical AS
Delitoppen 3
1540 Vestby
Norge
Telefon: +47 66 96 38 00
Faks: +47 66 96 38 80
post@sunrisemedical.no
www.SunriseMedical.no

Sunrise Medical AB
Neongatan 5
431 53 Mölndal
Sweden
Tel: +46 (0)31 748 37 00
post@sunrisemedical.se
www.SunriseMedical.se

MEDICCO s.r.o.
H – Park, Heršpická 1013/11d,
625 00 Brno
Czech Republic
Tel.: (+420) 547 250 955
Fax: (+420) 547 250 956
www.medicco.cz
info@medicco.cz
Bezplatná linka 800 900 809

Sunrise Medical Aps
Mårkærvej 5-9
2630 Taastrup
Denmark
+45 70 22 43 49
info@sunrisemedical.dk
www.Sunrisemedical.dk

Sunrise Medical Pty. Ltd.
11 Daniel Street, Wetherill Park,
NSW 2164,
Australia
Phone: 9678 6600,
Orders Fax: 9678 6655,
Admin Fax: 9831 2244.
Australia
www.sunrisemedical.com.au

Sunrise Medical (US) LLC
North American Headquarters
12002 Volunteer Blvd.
Mount Juliet, TN 37122, USA
Tel: 1-800-333-4000
Fax: 1-800-300-7502
www.SunriseMedical.com

Sunrise Medical GmbH
EC REP
Kahlbachring 2-4
D-69254 Malsch
Deutschland
Tel.: +49 (0) 7253/980-0
Fax: +49 (0) 7253/980-222
www.SunriseMedical.de

Sunrise Medical Ltd.
UK RP
Thorns Road
Brierley Hill
West Midlands
DY5 2LD
England
UK
Phone: 0845 605 66 88
Fax: 0845 605 66 89
www.SunriseMedical.co.uk

Sunrise Medical S.L.
Polígono Bakiola, 41
48498 Arrankudiaga – Vizcaya
España
Tel.: +34 (0) 902142434
Fax: +34 (0) 946481575
www.SunriseMedical.es

Sunrise Medical Poland
Sp. z o.o.
ul. Elektronowa 6,
94-103 Łódź
Polska
Telefon: + 48 42 275 83 38
Fax: + 48 42 209 35 23
E-mail: pl@sunrisemedical.de
www.Sunrise-Medical.pl

Sunrise Medical B.V.
Defensiedok 20
3433 NE Nieuwegein
The Netherlands
EU
T: +31 (0)30 – 60 82 100
F: +31 (0)30 – 60 55 880
E: info@sunrisemedical.nl
www.SunriseMedical.nl

Sunrise Medical HCM B.V.
Vossenbeemd 104
5705 CL Helmond
The Netherlands
T: +31 (0)492 593 888
E: customerservice@sunrisemedical.nl
www.SunriseMedical.nl
www.SunriseMedical.eu (International)

Sunrise Medical S.A.S
ZAC de la Vrillonnerie
17 Rue Mickaël Faraday
37170 Chambray-Lès-Tours
Tel : + 33 (0) 2 47 55 44 00
Email: info@sunrisemedical.fr
www.SunriseMedical.fr

CE UKCA

SUNRISE MEDICAL

245889 Rev. G 2025-06-18